□52mm San Ace 52

一般仕様

・材質 ……フレーム：樹脂（難燃グレード　UL94V-0），
　　羽根：樹脂（難燃グレード　UL94V-1）
・期待寿命 ……仕様表 参照（L10:残存率90% 60℃, 定格電圧, 連続運転, フリーエアー状態）
・ファン電源リード線 ……⊕赤色 ⊖黒色または青色 センサ 黄色
・保存温度範囲 ……−30℃～+70℃（結露なきこと）

□52mm×15mm厚 〔質量：55g〕 9Pタイプ

仕様 下記の型番は，パルスセンサ付，リブ付です。

型　番	定格電圧 [V]	使用電圧範囲 [V]	定格電流 [A]	定格入力 [W]	定格回転速度 [min⁻¹]	最大風量 [m³/min]	最大風量 [CFM]	最大静圧 [Pa]	最大静圧 [inchH₂O]	音圧レベル [dB(A)]	使用温度範囲 [℃]	期待寿命 [h]
109P0505M701	5	4.5 ～ 5.5	0.15	0.75	3,700	0.205	7.24	21.4	0.086	22	−20 ～+70	60,000/60℃
109P0512A701	12	10.2 ～ 13.8	0.21	2.52	6,800	0.375	13.25	69.7	0.280	36		40,000/60℃
109P0512H701		7 ～ 13.8	0.10	1.20	4,600	0.255	9.00	31.9	0.128	27		60,000/60℃
109P0512M701			0.07	0.84	3,700	0.205	7.24	21.4	0.086	22		
109P0524A701	24	14 ～ 27.6	0.11	2.64	6,800	0.375	13.24	69.7	0.280	36	−20 ～+60	40,000/60℃
109P0524H701			0.05	1.20	4,600	0.255	9.00	31.9	0.128	27	−20 ～+70	60,000/60℃
109P0524M701			0.04	0.96	3,700	0.205	7.24	21.4	0.086	22		

オプションでセンサ仕様が選択できます。インデックス（p. 497）をご参照ください。
» は短納期納品サービス対象型番です。サービス内容は p. 526 をご覧ください。オプション型番の短納期対象製品については，インデックスでご確認ください。

外形図

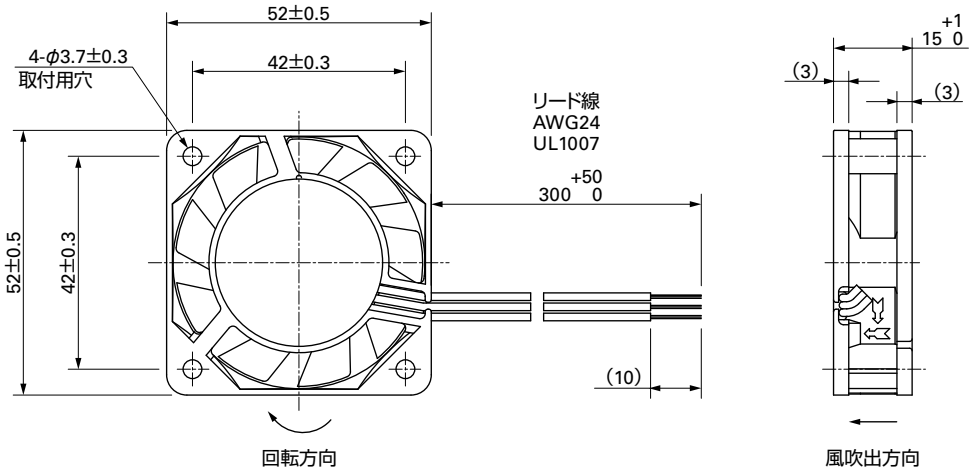

取付穴参考寸法図

吸込側，吐出側

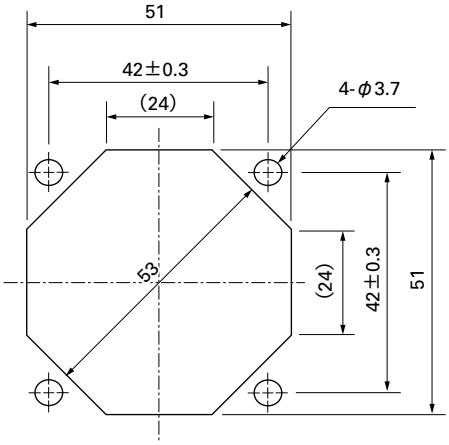

オプション

フィンガーガード

型番：109-149　表面処理：ニッケルクロムメッキ（銀色）

吐出側

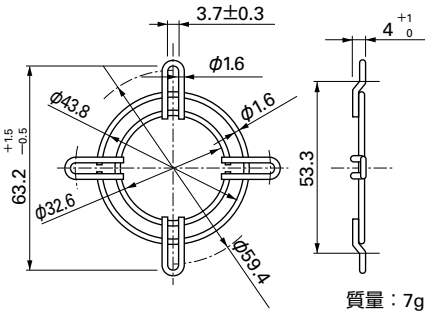

質量：7g

型番：109-149E　表面処理：ニッケルクロムメッキ（銀色）

吸込側，吐出側兼用

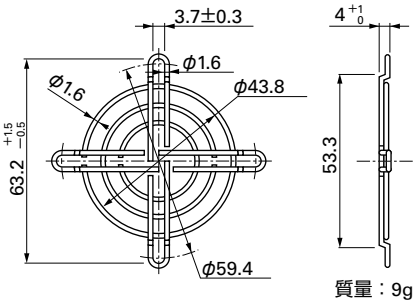

質量：9g

風量・静圧特性例

Aスピード

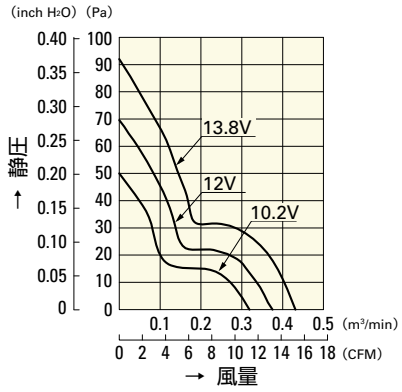

109P0512A701

Aスピード

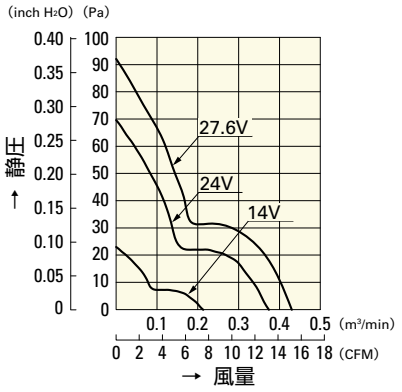

109P0524A701

Hスピード

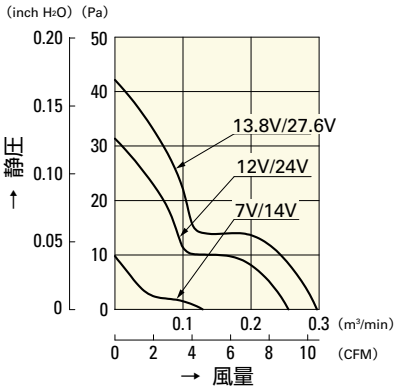

109P0512H701
109P0524H701

Mスピード

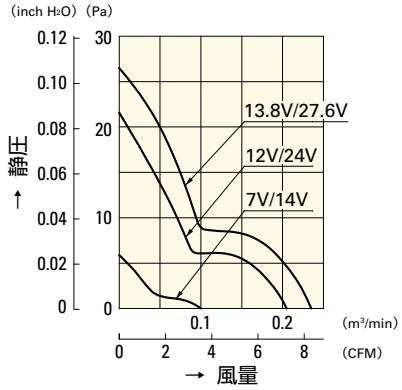

109P0512M701
109P0524M701

Mスピード

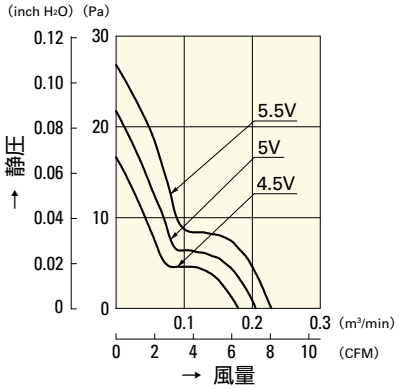

109P0505M701