DCファン

□127×38 mm厚

San Ace 127　9Pタイプ

一般仕様

- 材質 …… フレーム：樹脂（難燃グレード　UL 94V-0），羽根：樹脂（難燃グレード　UL 94V-1）
- 期待寿命 …… 仕様表参照（L10：残存率90%，60°C，定格電圧，連続運転，フリーエアー状態）
  周囲温度40°Cの場合の期待寿命は参考値です。
- モータ保護機能 …… 拘束時焼損保護機能，電源リード線逆接続保護機能　詳細はp. 573をご覧ください。
- 絶縁耐圧 …… AC50/60 Hz　500 V　1分間（リード線導体部・フレーム間）
- 絶縁抵抗 …… DC500 Vメガーにて10 MΩ以上（リード線導体部・フレーム間）
- 音圧レベル …… ファン吸込側1 mにおける値
- 保存温度範囲 …… -30 ～ +70°C（結露なきこと）
- ファン電源リード線 …… ⊕赤色　⊖黒色または青色　センサ 黄色
- 質量 …… 350 g

仕様

下記の型番は，**パルスセンサ付，リブ付**です。**リブなしの場合，型番の末尾に1が追加になります。**

型　番	定格電圧 [V]	使用電圧範囲 [V]	定格電流 [A]	定格入力 [W]	定格回転速度 [min⁻¹]	最大風量 [m³/min]	最大風量 [CFM]	最大静圧 [Pa]	最大静圧 [inchH₂O]	音圧レベル [dB (A)]	使用温度範囲 [°C]	期待寿命 [h]
109P1312S101	12	10.2 ～ 13.8	1.3	15.6	3300	4.2	148	117.6	0.472	47	-20 ～ +60	40000/60°C (70000/40°C)
109P1312H101			0.82	9.84	2950	3.8	134	98	0.394	45		
109P1324S101	24	20.4 ～ 27.6	0.55	13.2	3300	4.2	148	117.6	0.472	47		
109P1324H101			0.41	9.84	2950	3.8	134	98	0.394	45		
109P1348S101	48	40.8 ～ 55.2	0.3	14.4	3300	4.2	148	117.6	0.472	47		
109P1348H101			0.2	9.6	2950	3.8	134	98	0.394	45		

オプションでセンサ仕様，コントロール仕様が選択できます。
すべての型番で選択できます。 センサなし ロックセンサ

風量・静圧特性例

109P1312S101 パルスセンサ付

使用電圧範囲

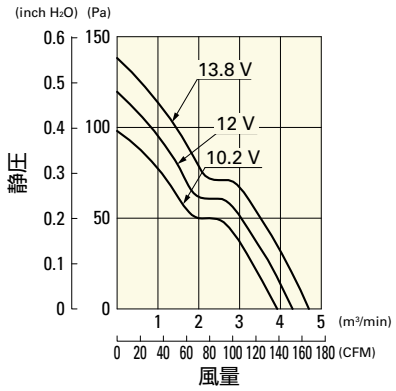

109P1312H101 パルスセンサ付

使用電圧範囲

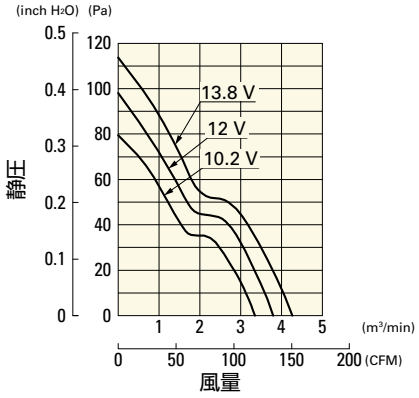

109P1324S101 パルスセンサ付

使用電圧範囲

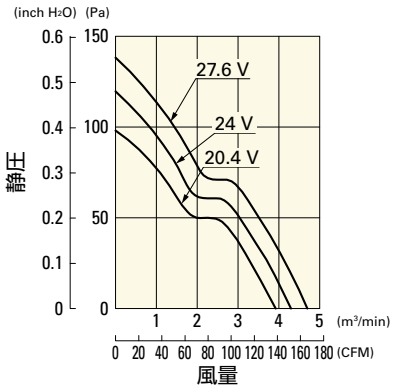

風量・静圧特性例

109P1324H101 パルスセンサ付

使用電圧範囲

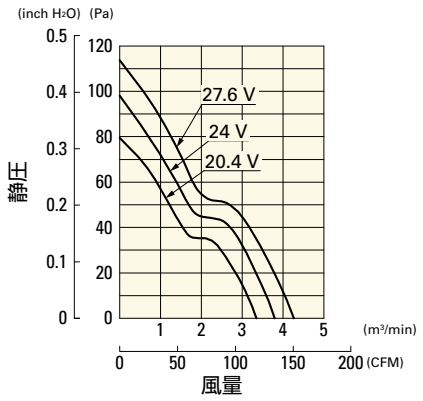

109P1348S101 パルスセンサ付

使用電圧範囲

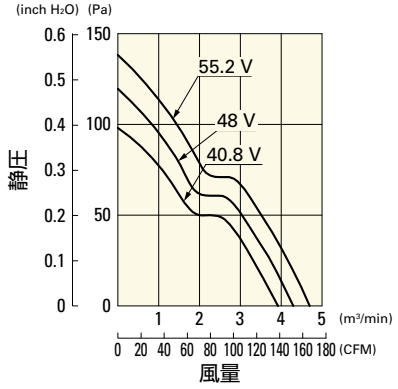

109P1348H101 パルスセンサ付

使用電圧範囲

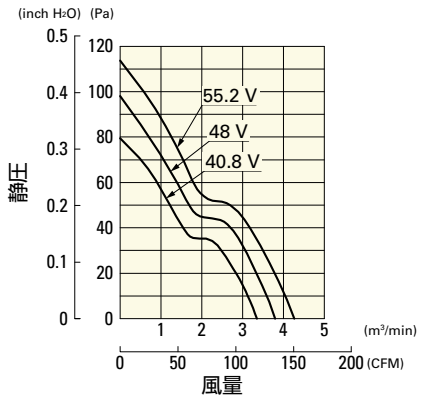

外形図 (リブ付)

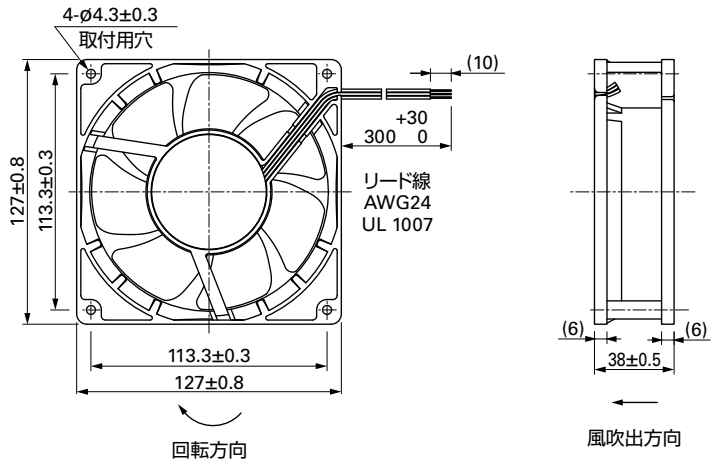

取付穴参考寸法図

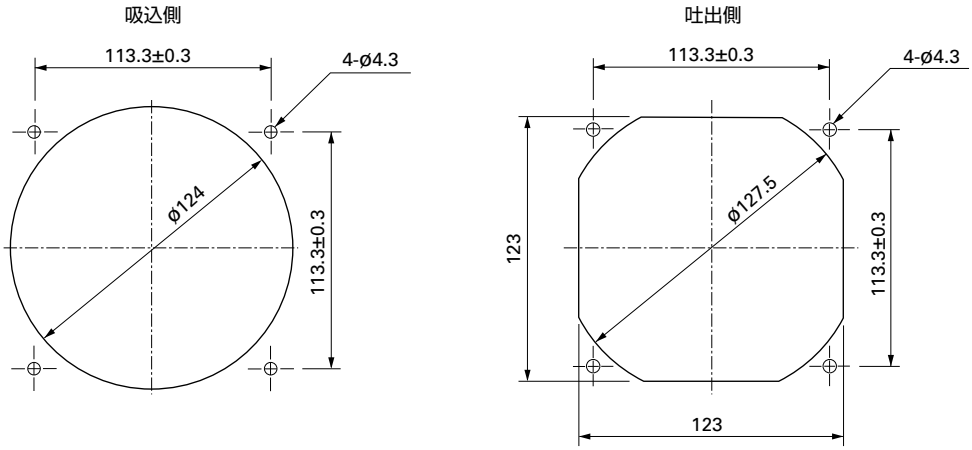

オプション

フィンガーガード 掲載ページ p. 559

型番：109-722, 109-722H, 109-723