□60×25 mm厚

San Cooler 60　9Aタイプ

一般仕様

- 材質 …… フレーム：樹脂（難燃グレード　UL 94V-0），羽根：樹脂（難燃グレード　UL 94V-0）
- 期待寿命 …… 仕様表参照（L10：残存率90%，60°C，定格電圧，連続運転，フリーエアー状態）
  周囲温度40°Cの場合の期待寿命は参考値です。
- モータ保護機能 …… 拘束時焼損保護機能，電源リード線逆接続保護機能　詳細はp. 573をご覧ください。
- 絶縁耐圧 …… AC50/60 Hz　500 V　1分間（リード線導体部・フレーム間）
- 絶縁抵抗 …… DC500 Vメガーにて10 MΩ以上（リード線導体部・フレーム間）
- 音圧レベル …… ファン吸込側1 mにおける値
- 保存温度範囲 …… -30 ～ +70°C（結露なきこと）
- ファン電源リード線 …… ⊕赤色　⊖黒色または青色　センサ 黄色
- 質量 …… 80 g

仕様

下記の型番は，**パルスセンサ付，リブ付**です。**リブなしの場合，型番の末尾に1が追加になります。**

型　番	定格電圧 [V]	使用電圧範囲 [V]	定格電流 [A]	定格入力 [W]	定格回転速度 [min⁻¹]	最大風量 [m³/min]	最大風量 [CFM]	最大静圧 [Pa]	最大静圧 [inchH₂O]	音圧レベル [dB (A)]	使用温度範囲 [°C]	期待寿命 [h]
9A0612G401	12	6 ～ 13.2	0.24	2.88	5600	0.78	27.6	87.3	0.351	39	-20 ～ +60	30000/60°C (53000/40°C)
9A0612S401		6 ～ 13.8	0.17	2.04	4600	0.65	23.0	56.8	0.228	33	-20 ～ +70	40000/60°C (70000/40°C)
9A0612H401			0.11	1.32	3800	0.53	18.7	40.2	0.161	28		
9A0612F401			0.09	1.08	3200	0.44	15.5	29.4	0.118	24		
9A0612M401		7 ～ 13.8	0.06	0.72	2600	0.36	12.7	19.6	0.079	20		
9A0624G401	24	12 ～ 27.6	0.13	3.12	5600	0.78	27.6	87.3	0.351	39	-20 ～ +60	30000/60°C (53000/40°C)
9A0624S401			0.08	1.92	4600	0.65	23.0	56.8	0.228	33	-20 ～ +70	40000/60°C (70000/40°C)
9A0624H401			0.06	1.44	3800	0.53	18.7	40.2	0.161	28		
9A0624F401			0.05	1.2	3200	0.44	15.5	29.4	0.118	24		
9A0624M401		14 ～ 27.6	0.04	0.96	2600	0.36	12.7	19.6	0.079	20		

オプションでセンサ仕様，コントロール仕様が選択できます。

すべての型番で選択できます。 センサなし

型番によって異なります。インデックス（p. 597 ～ 598）をご参照ください。 ロックセンサ PWMコントロール

» は短納期納品サービス対象型番です。サービス内容は p. 626 をご覧ください。

風量・静圧特性例

9A0612G401 パルスセンサ付

使用電圧範囲

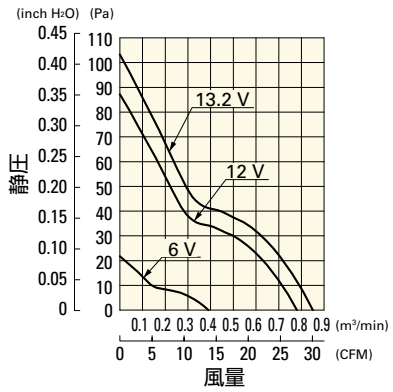

9A0612S401 パルスセンサ付

使用電圧範囲

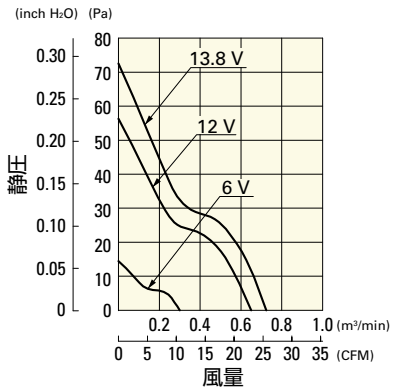

9A0612H401 パルスセンサ付

使用電圧範囲

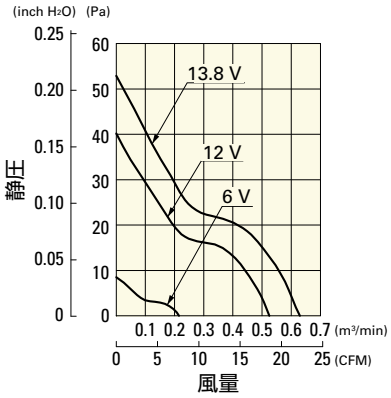

風量・静圧特性例

9A0612F401 パルスセンサ付

使用電圧範囲

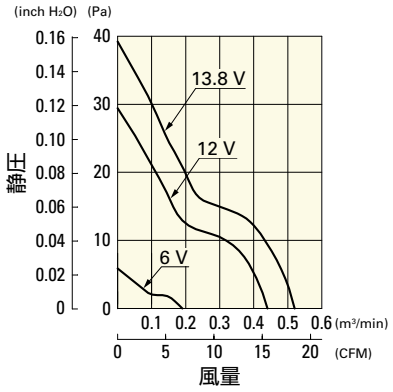

9A0612M401 パルスセンサ付

使用電圧範囲

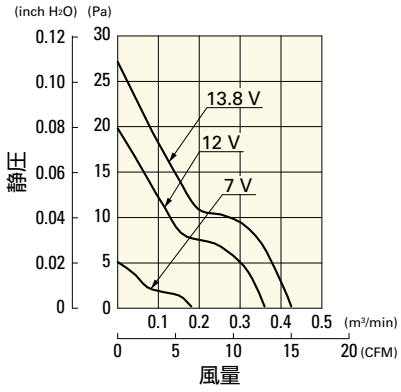

9A0624G401 パルスセンサ付

使用電圧範囲

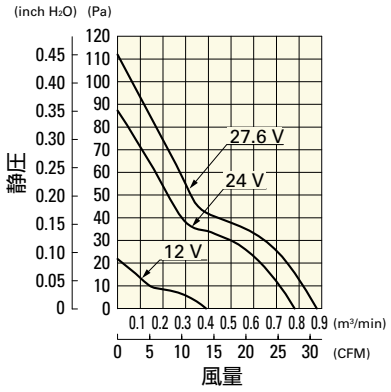

9A0624S401 パルスセンサ付

使用電圧範囲

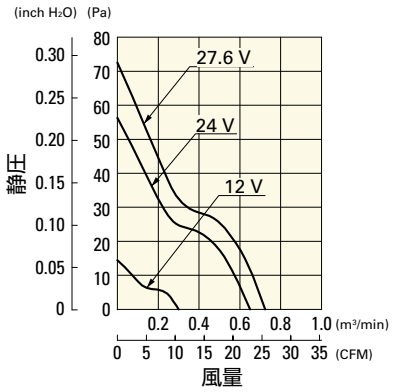

9A0624H401 パルスセンサ付

使用電圧範囲

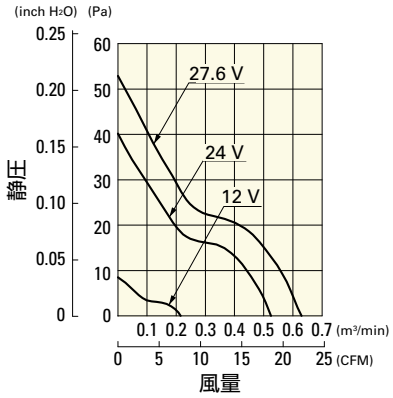

9A0624F401 パルスセンサ付

使用電圧範囲

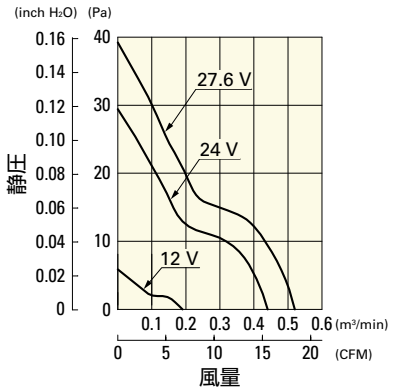

9A0624M401 パルスセンサ付

使用電圧範囲

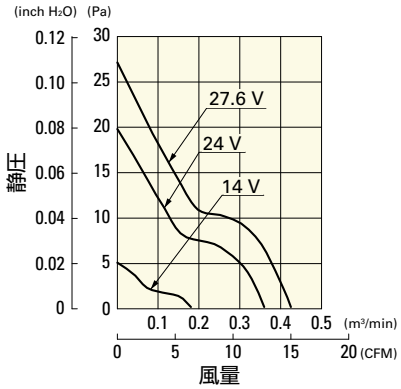

外形図（リブ付）

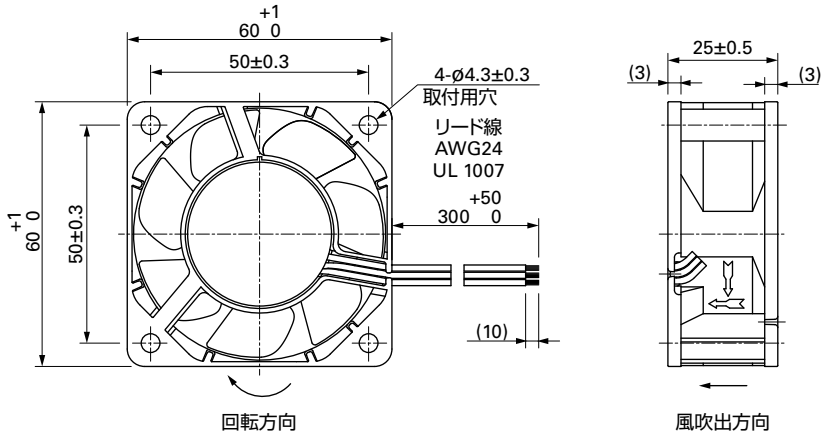

取付穴参考寸法図

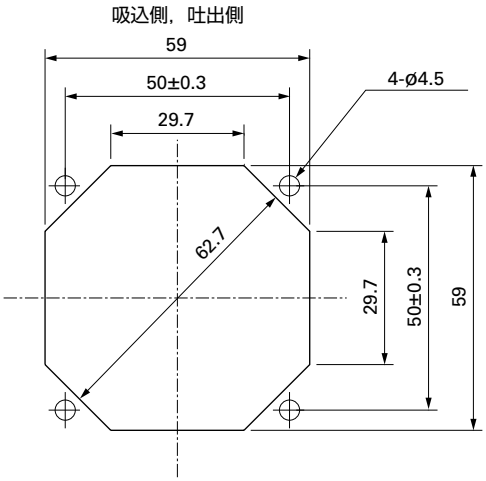

オプション

フィンガーガード 掲載ページ p. 558

型番：109-139E, 109-139H

樹脂フィンガーガード 掲載ページ p. 565

型番：109-1003G

樹脂フィルターキット 掲載ページ p. 566

型番：109-1003F13 (13PPI), 109-1003F20 (20PPI),
109-1003F30 (30PPI), 109-1003F40 (40PPI)