DCファン

□60×38 mm厚

San Ace 60　9HVタイプ

一般仕様

- 材質 …… フレーム：樹脂（難燃グレード　UL 94V-0），羽根：樹脂（難燃グレード　UL 94V-0）
- 期待寿命 …… 仕様表参照（L10：残存率90%，60°C，定格電圧，連続運転，フリーエアー状態）
  周囲温度40°Cの場合の期待寿命は参考値です。
- モータ保護機能 …… 拘束時焼損保護機能，電源リード線逆接続保護機能　詳細はp. 573をご覧ください。
- 絶縁耐圧 …… AC50/60 Hz　500 V　1分間（リード線導体部・フレーム間）
- 絶縁抵抗 …… DC500 Vメガーにて10 MΩ以上（リード線導体部・フレーム間）
- 音圧レベル …… ファン吸込側1 mにおける値
- 保存温度範囲 …… -30 ～ +70°C（結露なきこと）
- ファン電源リード線 …… ⊕赤色　⊖黒色　センサ 黄色　コントロール 茶色
- 質量 …… 135 g

仕様

下記の型番は，**PWMコントロール・パルスセンサ付，リブ付** です。**リブなしの場合，型番の末尾に1が追加になります。**

型　番	定格電圧 [V]	使用電圧範囲 [V]	PWMデューティサイクル※ [%]	定格電流 [A]	定格入力 [W]	定格回転速度 [min⁻¹]	最大風量 [m³/min]	最大風量 [CFM]	最大静圧 [Pa]	最大静圧 [inchH₂O]	音圧レベル [dB (A)]	使用温度範囲 [°C]	期待寿命 [h]
9HV0612P1J001	12	10.8 ～ 12.6	100	2.7	32.4	21700	1.88	66.4	1750	7.0	68	-20 ～ +70	40000/60°C (70000/40°C)
			20	0.17	2.04	5300	0.43	15.2	102	0.41	34		

※　入力PWM周波数：25 kHz，PWMデューティサイクル0%の記載がない型番に限り0%時の回転速度は0 min^{-1}

» は短納期納品サービス対象型番です。サービス内容は p. 626 をご覧ください。

風量・静圧特性例／ PWMデューティ・回転速度特性例

9HV0612P1J001 PWMコントロール・パルスセンサ付

PWM デューティサイクル

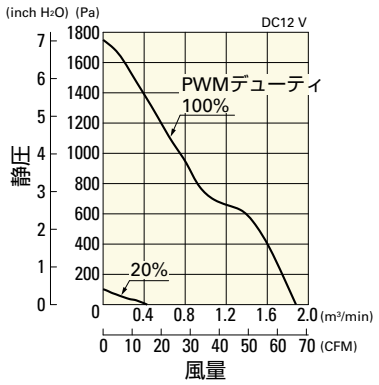

使用電圧範囲

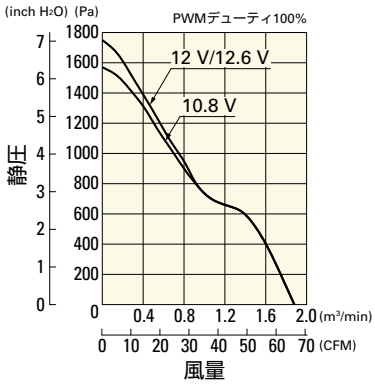

PWM デューティ・回転速度特性例

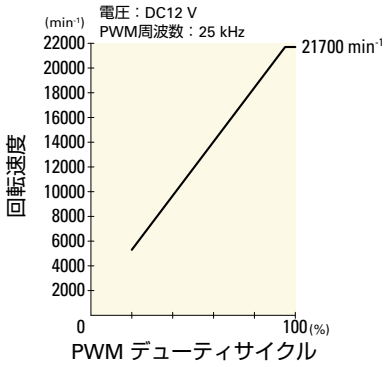

外形図（リブ付）

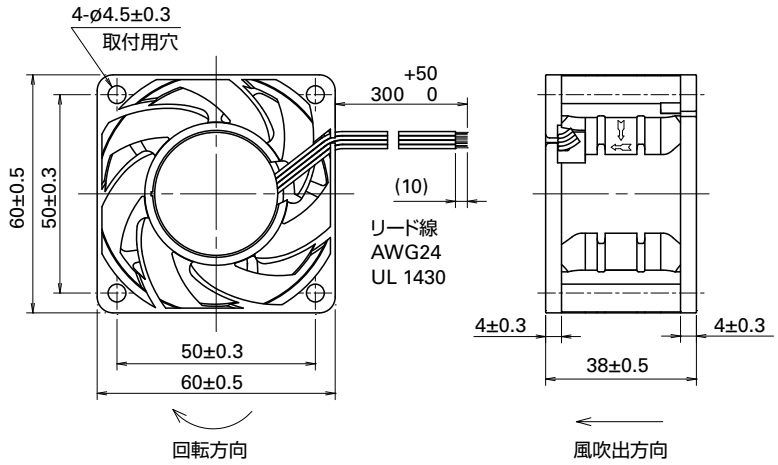

取付穴参考寸法図

吸込側，吐出側

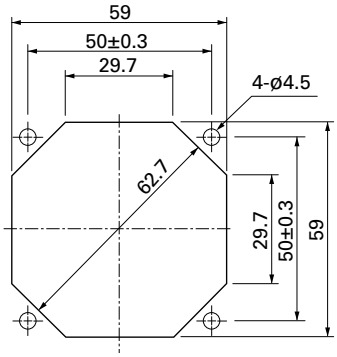

オプション

フィンガーガード 掲載ページ p. 558

型番：109-139E, 109-139H

樹脂フィルターキット 掲載ページ p. 566

型番：109-1003F13 (13PPI), 109-1003F20 (20PPI),
109-1003F30 (30PPI), 109-1003F40 (40PPI)

樹脂フィンガーガード 掲載ページ p. 565

型番：109-1003G