□92×38 mm厚

San Ace 92　9HVタイプ

一般仕様

- 材質 …… フレーム：樹脂（難燃グレード　UL 94V-0），羽根：樹脂（難燃グレード　UL 94V-1）
- 期待寿命 …… 仕様表参照（L10：残存率90%，60°C，定格電圧，連続運転，フリーエアー状態）
  周囲温度40°Cの場合の期待寿命は参考値です。
- モータ保護機能 …… 拘束時焼損保護機能，電源リード線逆接続保護機能　詳細はp. 573をご覧ください。
- 絶縁耐圧 …… AC50/60 Hz　500 V　1分間（リード線導体部・フレーム間）
- 絶縁抵抗 …… DC500 Vメガーにて10 MΩ以上（リード線導体部・フレーム間）
- 音圧レベル …… ファン吸込側1 mにおける値
- 保存温度範囲 …… -30 ～ +70°C（結露なきこと）
- ファン電源リード線 …… ⊕赤色　⊖黒色　センサ 黄色　コントロール 茶色
- 質量 …… 250 g

仕様

下記の型番は，**PWMコントロール・パルスセンサ付，リブ付** です。**リブなしの場合，型番の末尾に1が追加になります。**

型　番	定格電圧 [V]	使用電圧範囲 [V]	PWMデューティサイクル※ [%]	定格電流 [A]	定格入力 [W]	定格回転速度 [min⁻¹]	最大風量 [m³/min]	最大風量 [CFM]	最大静圧 [Pa]	最大静圧 [inchH₂O]	音圧レベル [dB (A)]	使用温度範囲 [°C]	期待寿命 [h]
9HV0912P1G001	12	8 ～ 12.6	100	5.2	62.4	14900	5.1	180	1100	4.42	72	-20 ～ +70	40000/60°C (70000/40°C)
			0	0.8	9.6	4500	1.54	54.4	160	0.64	44		
9HV0924P1G001	24	20.4 ～ 27.6	100	2.50	60.0	14900	5.1	180	1100	4.42	72		
			0	0.34	8.16	4500	1.54	54.4	160	0.64	44		
9HV0948P1G001	48	36 ～ 60	100	1.2	57.6	14900	5.1	180	1100	4.42	72		
			0	0.15	7.2	4500	1.54	54.4	160	0.64	44		

※　入力PWM周波数：25 kHz，PWMデューティサイクル0%の記載がない型番に限り0%時の回転速度は0 min⁻¹

» は短納期納品サービス対象型番です。サービス内容は p. 626 をご覧ください。

風量・静圧特性例／ PWMデューティ・回転速度特性例

9HV0912P1G001 PWMコントロール・パルスセンサ付

PWM デューティサイクル

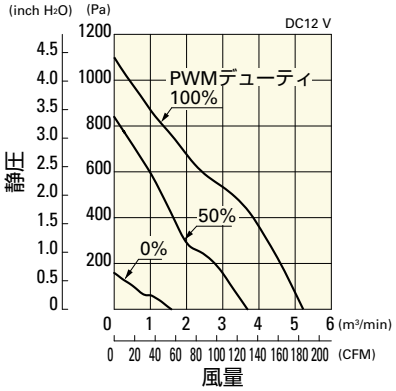

使用電圧範囲

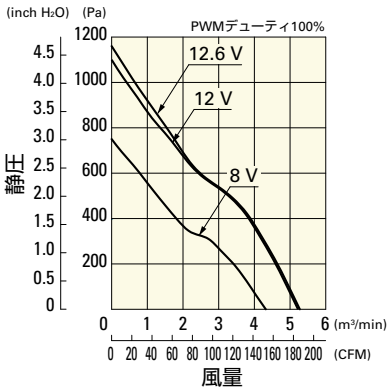

PWM デューティ・回転速度特性例

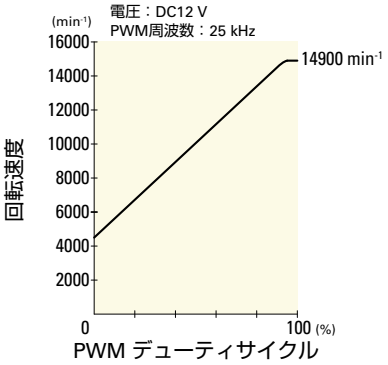

風量・静圧特性例／PWMデューティ・回転速度特性例

9HV0924P1G001 PWMコントロール・パルスセンサ付

PWM デューティサイクル

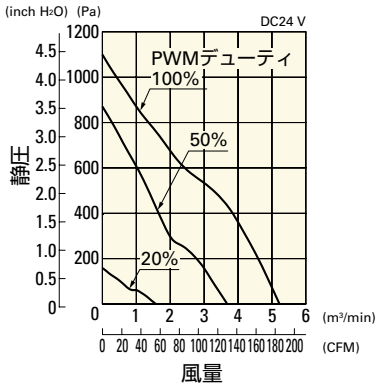

使用電圧範囲

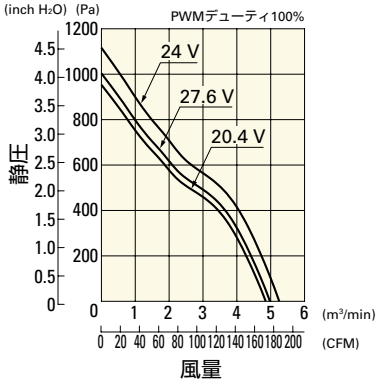

PWM デューティ・回転速度特性例

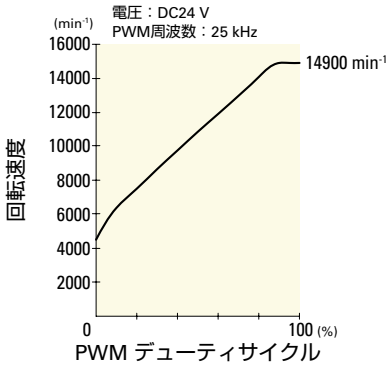

9HV0948P1G001 PWMコントロール・パルスセンサ付

PWM デューティサイクル

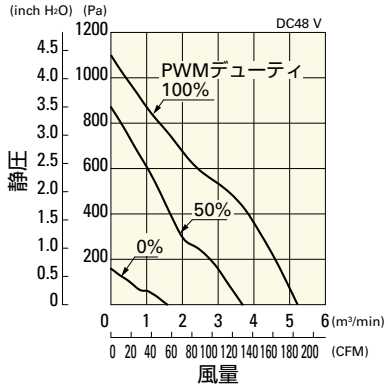

使用電圧範囲

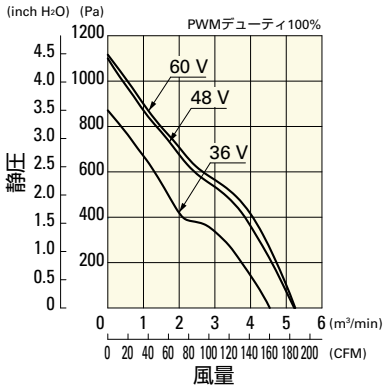

PWM デューティ・回転速度特性例

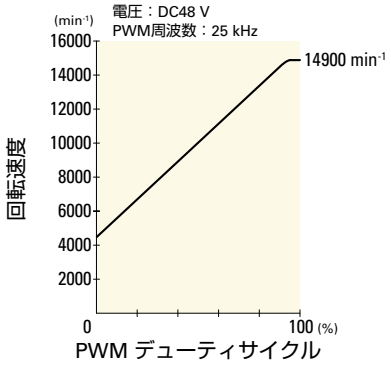

外形図 (リブ付)

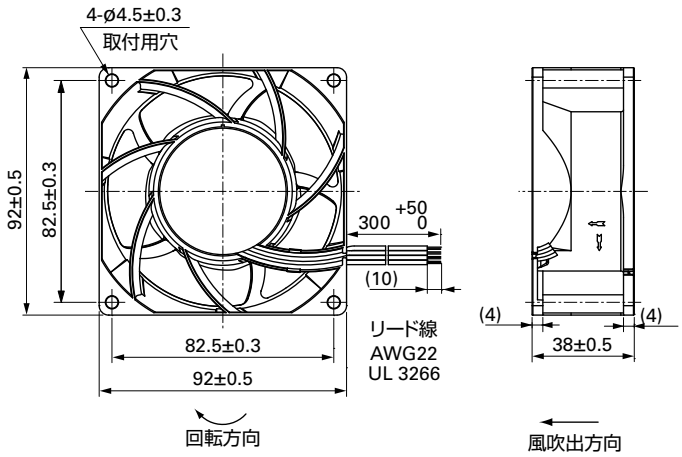

取付穴参考寸法図

吸込側

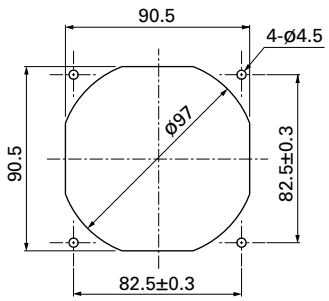

吐出側

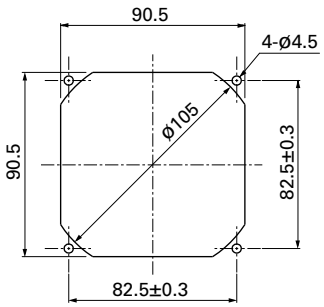

オプション

フィンガーガード
掲載ページ p. 558

型番：109-099E, 109-099H, 109-099C

樹脂フィルターキット
掲載ページ p. 566

型番：109-1001F13 (13PPI), 109-1001F20 (20PPI),
109-1001F30 (30PPI), 109-1001F40 (40PPI)

樹脂フィンガーガード
掲載ページ p. 565

型番：109-1001G