DCファン

□80×25 mm厚

San Ace 80　9Sタイプ　静音ファン

c UL us 9S0812H401は，TÜVのみ未取得

一般仕様

- 材質 …… フレーム：樹脂（難燃グレード　UL 94V-0），羽根：樹脂（難燃グレード　UL 94V-1）
- 期待寿命 …… 仕様表参照（L10：残存率90%，60°C，定格電圧，連続運転，フリーエアー状態）
  周囲温度40°Cの場合の期待寿命は参考値です。
- モータ保護機能 …… 拘束時焼損保護機能，電源リード線逆接続保護機能　詳細はp. 573をご覧ください。
- 絶縁耐圧 …… AC50/60 Hz　500 V　1分間（リード線導体部・フレーム間）
- 絶縁抵抗 …… DC500 Vメガーにて10 MΩ以上（リード線導体部・フレーム間）
- 音圧レベル …… ファン吸込側1 mにおける値
- 保存温度範囲 …… -30 ～ +70°C（結露なきこと）
- ファン電源リード線 …… ⊕赤色　⊖黒色　センサ 黄色
- 質量 …… 75 g

仕様

下記の型番は，**パルスセンサ付，リブ付**です。**リブなしの場合，型番の末尾に1が追加になります。**

型　番	定格電圧 [V]	使用電圧範囲 [V]	定格電流 [A]	定格入力 [W]	定格回転速度 [min^{-1}]	最大風量 [m^3/min]	最大風量 [CFM]	最大静圧 [Pa]	最大静圧 [inchH_2O]	音圧レベル [dB (A)]	使用温度範囲 [°C]	期待寿命 [h]
9S0812H401	12	5.0 ～ 13.2	0.23	2.76	3400	1.12	39.5	52.15	0.2	31	-10 ～ +70	40000/60°C (70000/40°C)
9S0812F401		5.0 ～ 13.8	0.11	1.32	2800	0.93	32.8	35.5	0.143	24		
9S0812M401			0.08	0.96	2500	0.83	29.3	27.5	0.11	22		
9S0812L401		6.0 ～ 13.8	0.05	0.6	2000	0.66	23.3	18.1	0.073	16		
9S0824M401	24	10 ～ 26.4	0.06	1.44	2500	0.83	29.3	27.5	0.11	22		
9S0824L401			0.04	0.96	2000	0.66	23.3	18.1	0.073	16		

オプションでセンサ仕様，コントロール仕様が選択できます。
すべての型番で選択できます。ロックセンサ
型番によって異なります。インデックス（p. 609）をご参照ください。センサなし　PWMコントロール
» は短納期納品サービス対象型番です。サービス内容は p. 626 をご覧ください。

風量・静圧特性例

9S0812H401 パルスセンサ付

使用電圧範囲

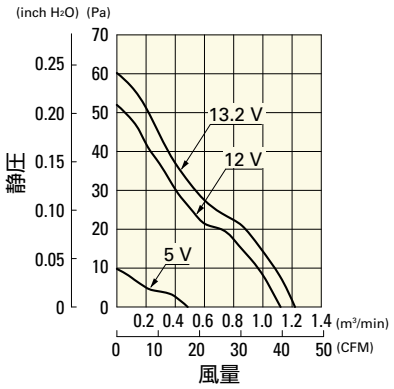

9S0812F401 パルスセンサ付

使用電圧範囲

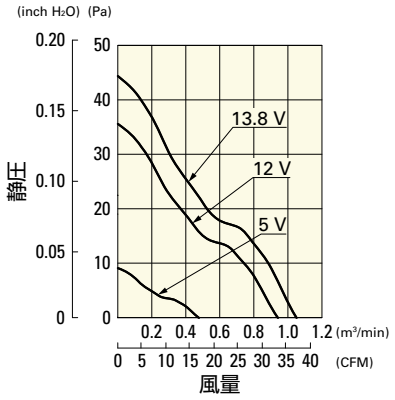

9S0812M401 パルスセンサ付

使用電圧範囲

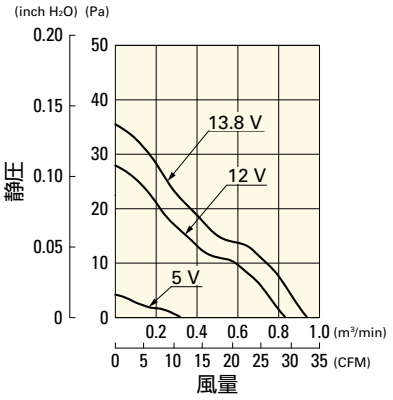

風量・静圧特性例

9S0812L401 パルスセンサ付

使用電圧範囲

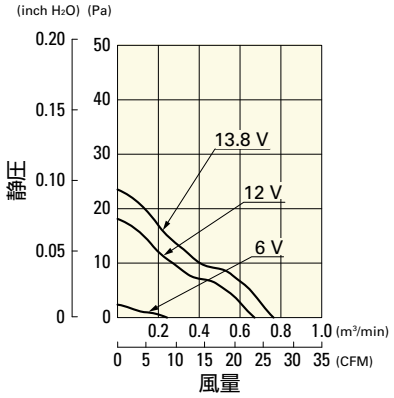

9S0824M401 パルスセンサ付

使用電圧範囲

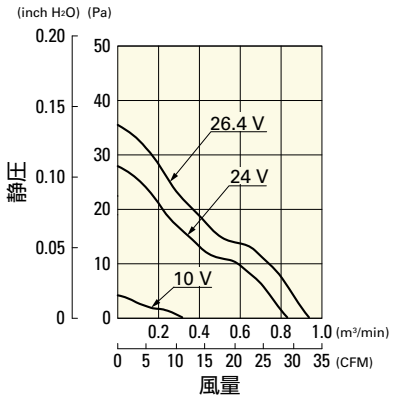

9S0824L401 パルスセンサ付

使用電圧範囲

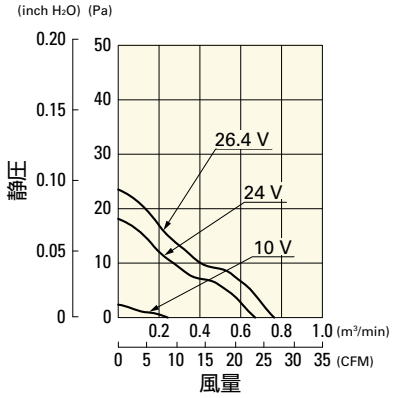

外形図 (リブ付)

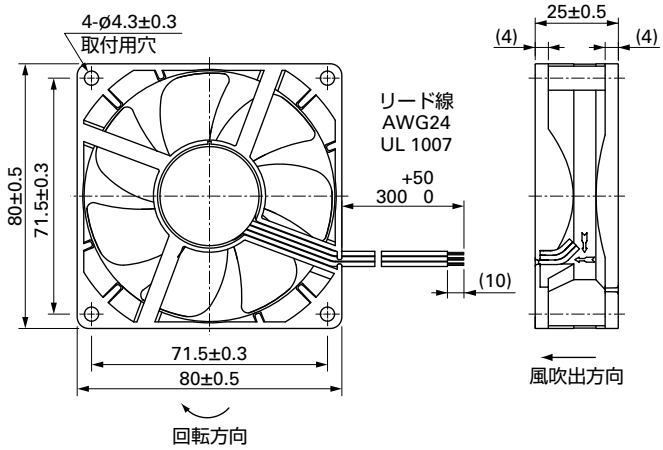

取付穴参考寸法図

吸込側，吐出側

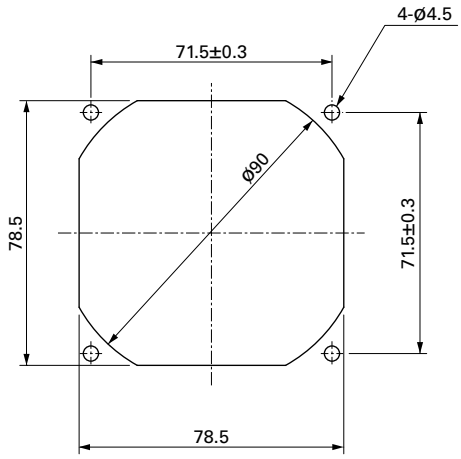

オプション

フィンガーガード 掲載ページ p. 558

型番：109-049E, 109-049H, 109-049C

樹脂フィンガーガード 掲載ページ p. 565

型番：109-1002G

樹脂フィルターキット 掲載ページ p. 566

型番：109-1002F13 (13PPI), 109-1002F20 (20PPI),
109-1002F30 (30PPI), 109-1002F40 (40PPI)

DCファン

□80×25 mm厚

San Cooler 80　9Aタイプ

一般仕様

- 材質 …… フレーム：樹脂（難燃グレード　UL 94V-0），羽根：樹脂（難燃グレード　UL 94V-0）
- 期待寿命 …… 仕様表参照（L10：残存率90%，60°C，定格電圧，連続運転，フリーエアー状態）
  周囲温度40°Cの場合の期待寿命は参考値です。
- モータ保護機能 …… 拘束時焼損保護機能，電源リード線逆接続保護機能　詳細はp. 573をご覧ください。
- 絶縁耐圧 …… AC50/60 Hz　500 V　1分間（リード線導体部・フレーム間）
- 絶縁抵抗 …… DC500 Vメガーにて10 MΩ以上（リード線導体部・フレーム間）
- 音圧レベル …… ファン吸込側1 mにおける値
- 保存温度範囲 …… -30 ～ +70°C（結露なきこと）
- ファン電源リード線 …… ⊕赤色　⊖黒色または青色　センサ 黄色
- 質量 …… 90 g

仕様

下記の型番は，**パルスセンサ付，リブ付**です。**リブなしの場合，型番の末尾に1が追加になります。**

型　番	定格電圧 [V]	使用電圧範囲 [V]	定格電流 [A]	定格入力 [W]	定格回転速度 [min⁻¹]	最大風量 [m³/min]	最大風量 [CFM]	最大静圧 [Pa]	最大静圧 [inchH₂O]	音圧レベル [dB (A)]	使用温度範囲 [°C]	期待寿命 [h]
9A0812G401	12	6 ～ 13.2	0.38	4.56	4500	1.5	53.0	80.3	0.323	40	-20 ～ +60	30000/60°C (53000/40°C)
9A0812S401		6 ～ 13.8	0.18	2.16	3400	1.2	42.4	48	0.193	34	-20 ～ +70	40000/60°C (70000/40°C)
9A0812H401			0.13	1.56	2900	1.03	36.4	35.3	0.142	29		
9A0812F401			0.11	1.32	2600	0.92	32.5	28.4	0.114	26		
9A0812M401			0.09	1.08	2350	0.83	29.3	22.5	0.09	23		
9A0812L401		7 ～ 13.8	0.06	0.72	1850	0.65	23.0	14.7	0.059	20		
9A0824G401	24	12 ～ 26.4	0.21	5.04	4500	1.5	53.0	80.3	0.323	40	-20 ～ +60	30000/60°C (53000/40°C)
9A0824S401		12 ～ 27.6	0.1	2.4	3400	1.2	42.4	48	0.193	34	-20 ～ +70	40000/60°C (70000/40°C)
9A0824H401			0.07	1.68	2900	1.03	36.4	35.3	0.142	29		
9A0824F401			0.06	1.44	2600	0.92	32.5	28.4	0.114	26		
9A0824M401			0.05	1.2	2350	0.83	29.3	22.5	0.09	23		
9A0824L401		14 ～ 27.6	0.04	0.96	1850	0.65	23.0	14.7	0.059	20		

オプションでセンサ仕様，コントロール仕様が選択できます。
すべての型番で選択できます。 センサなし ロックセンサ
型番によって異なります。インデックス（p. 598）をご参照ください。 PWMコントロール
» は短納期納品サービス対象型番です。サービス内容は p. 626 をご覧ください。

風量・静圧特性例

9A0812G401 パルスセンサ付

使用電圧範囲

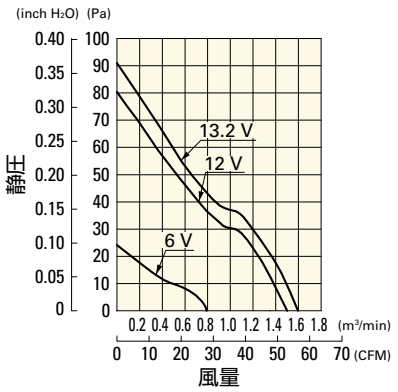

9A0812S401 パルスセンサ付

使用電圧範囲

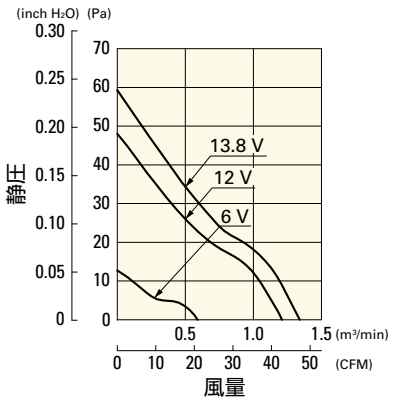

9A0812H401 パルスセンサ付

使用電圧範囲

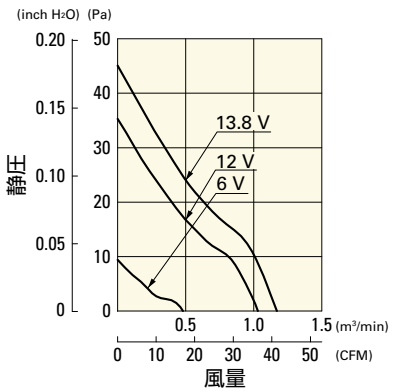

風量・静圧特性例

9A0812F401 パルスセンサ付

使用電圧範囲

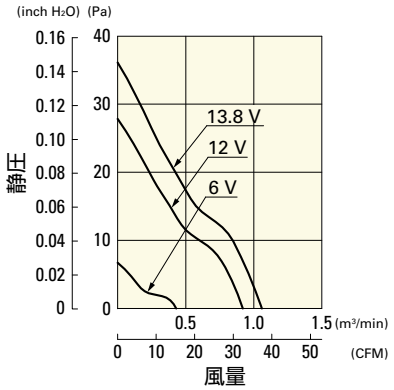

9A0812M401 パルスセンサ付

使用電圧範囲

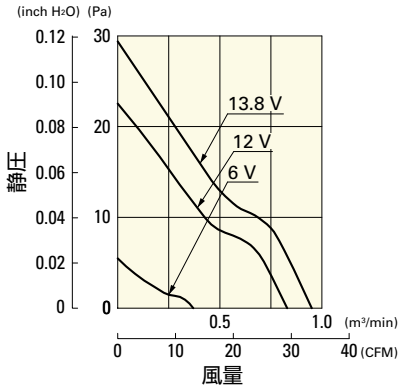

9A0812L401 パルスセンサ付

使用電圧範囲

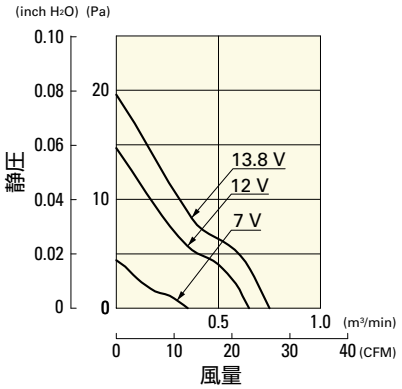

9A0824G401 パルスセンサ付

使用電圧範囲

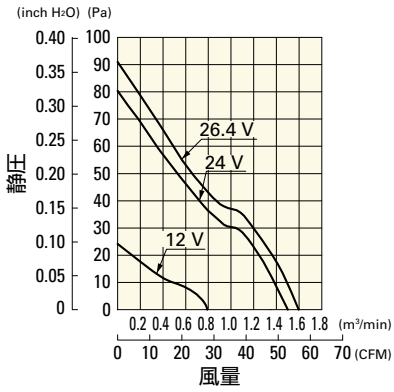

9A0824S401 パルスセンサ付

使用電圧範囲

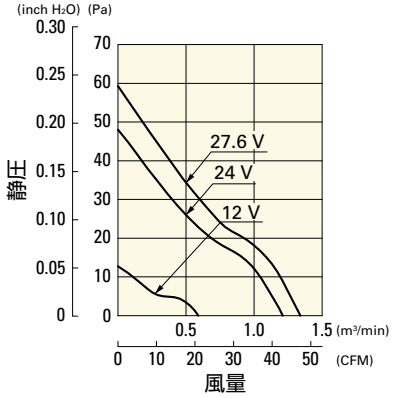

9A0824H401 パルスセンサ付

使用電圧範囲

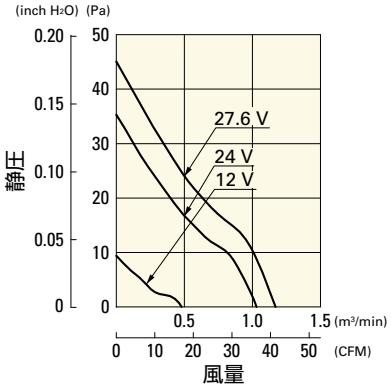

9A0824F401 パルスセンサ付

使用電圧範囲

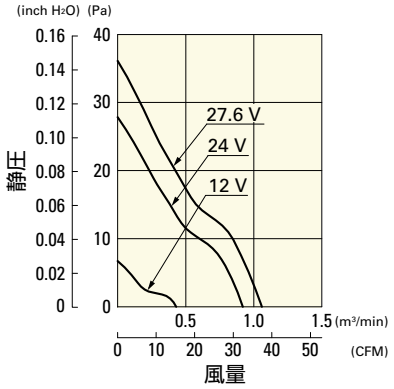

9A0824M401 パルスセンサ付

使用電圧範囲

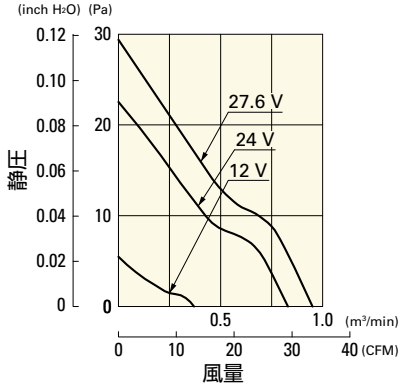

9A0824L401 パルスセンサ付

使用電圧範囲

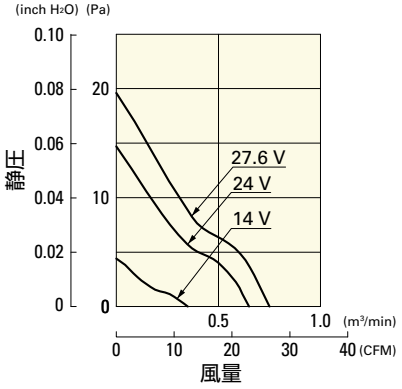

外形図（リブ付）

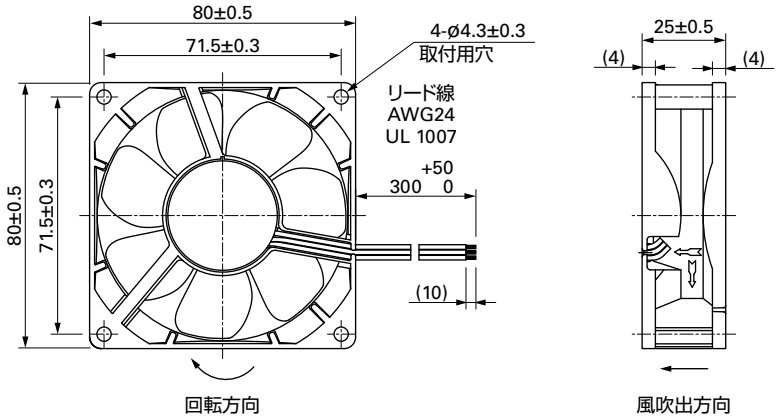

取付穴参考寸法図

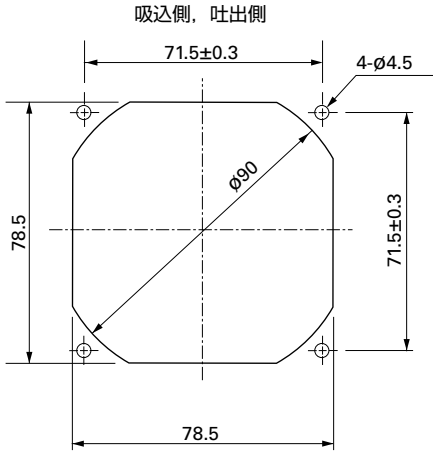

オプション

フィンガーガード 掲載ページ p. 558

型番：109-049E, 109-049H, 109-049C

樹脂フィンガーガード 掲載ページ p. 565

型番：109-1002G

樹脂フィルターキット 掲載ページ p. 566

型番：109-1002F13 (13PPI), 109-1002F20 (20PPI),
109-1002F30 (30PPI), 109-1002F40 (40PPI)