DCファン

□150×50 mm厚

San Ace 150　9GVタイプ

一般仕様

- 材質 …… フレーム：樹脂（難燃グレード　UL 94V-0），羽根：樹脂（難燃グレード　UL 94V-1）
- 期待寿命 …… 仕様表参照（L10：残存率90%，60°C，定格電圧，連続運転，フリーエアー状態）
  周囲温度40°Cの場合の期待寿命は参考値です。
- モータ保護機能 …… 拘束時焼損保護機能，電源リード線逆接続保護機能　詳細はp. 573をご覧ください。
- 絶縁耐圧 …… AC50/60 Hz　500 V　1分間（リード線導体部・フレーム間）
- 絶縁抵抗 …… DC500 Vメガーにて10 MΩ以上（リード線導体部・フレーム間）
- 音圧レベル …… ファン吸込側1 mにおける値
- 保存温度範囲 …… -30 ～ +70°C（結露なきこと）
- ファン電源リード線 …… ⊕赤色　⊖黒色または青色　センサ 黄色
- 質量 …… 450 g

仕様

下記の型番は，**パルスセンサ付，リブ付**です。**リブなしの場合，型番の末尾に1が追加になります。**

型　番	定格電圧 [V]	使用電圧範囲 [V]	定格電流 [A]	定格入力 [W]	定格回転速度 [min⁻¹]	最大風量 [m³/min]	最大風量 [CFM]	最大静圧 [Pa]	最大静圧 [inchH₂O]	音圧レベル [dB (A)]	使用温度範囲 [°C]	期待寿命 [h]
9GV1512H501	12	10.2 ～ 13.8	2.9	34.8	3900	8.54	300	210	0.84	61	-20 ～ +70	40000/60°C (70000/40°C)
9GV1512M501			1.2	14.4	3000	6.35	224	132	0.53	53		
9GV1524M501	24	20.4 ～ 27.6	0.6	14.4	3000	6.35	224	132	0.53	53		

オプションでセンサ仕様，コントロール仕様が選択できます。
型番によって異なります。インデックス（p. 607）をご参照ください。 センサなし　ロックセンサ　PWMコントロール

風量・静圧特性例

9GV1512H501 パルスセンサ付

使用電圧範囲

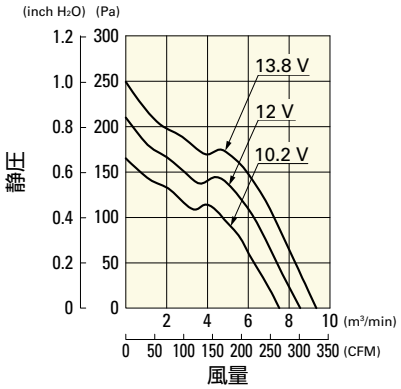

9GV1512M501 パルスセンサ付

使用電圧範囲

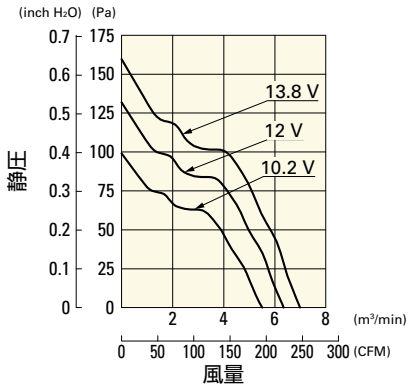

9GV1524M501 パルスセンサ付

使用電圧範囲

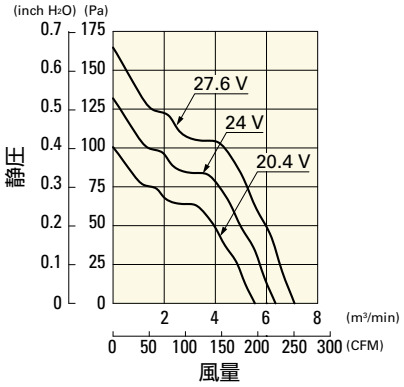

外形図（リブ付）

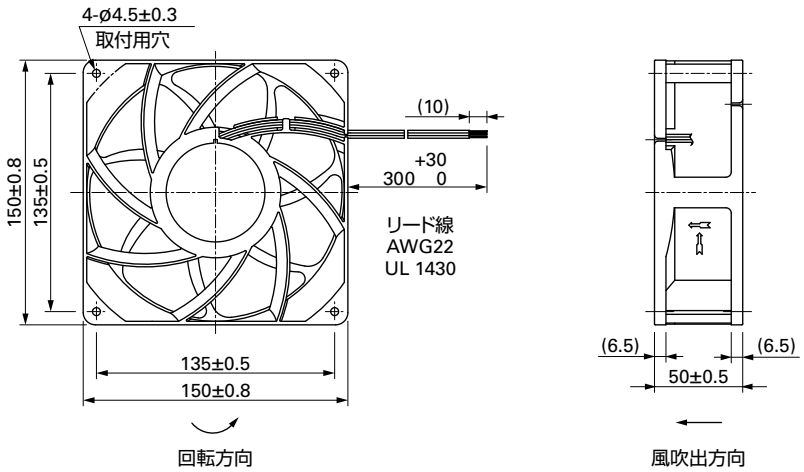

取付穴参考寸法図

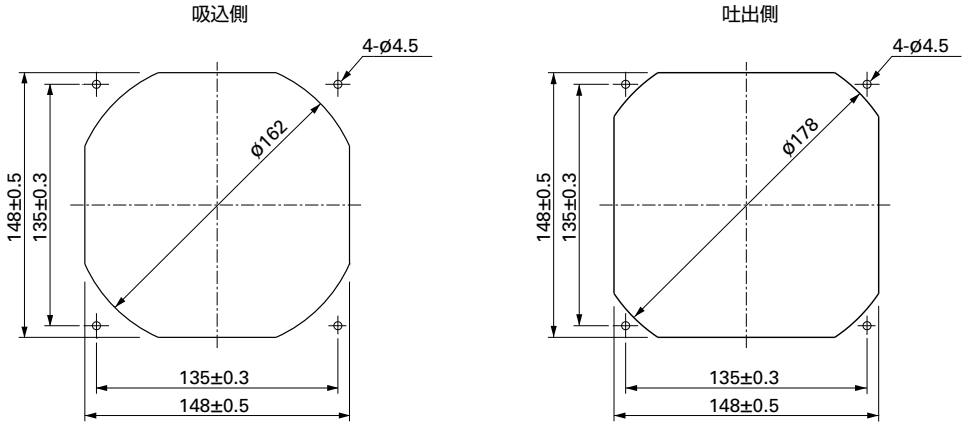

オプション

フィンガーガード 掲載ページ p. 559

型番：109-1051, 109-1052