DCファン

ø200×70 mm厚

San Ace 200　9GVタイプ

一般仕様

- 材質 …… フレーム：アルミニウム，羽根：樹脂（難燃グレード　UL 94V-1）
- 期待寿命 …… 仕様表参照（L10：残存率90%，60°C，定格電圧，連続運転，フリーエアー状態）
  周囲温度40°Cの場合の期待寿命は参考値です。
- モータ保護機能 …… 拘束時焼損保護機能，電源リード線逆接続保護機能　詳細はp. 573をご覧ください。
- 絶縁耐圧 …… AC50/60 Hz　500 V　1分間（リード線導体部・フレーム間）
- 絶縁抵抗 …… DC500 Vメガーにて10 MΩ以上（リード線導体部・フレーム間）
- 音圧レベル …… ファン吸込側1 mにおける値
- 保存温度範囲 …… -30 ～ +70°C（結露なきこと）
- ファン電源リード線 …… ⊕赤色　⊖黒色　センサ 黄色　コントロール 茶色
- 質量 …… 1800 g

ファンが停止した場合は，電流が遮断され15秒以上たってから電源を再投入してください。

仕様

下記の型番は，**PWMコントロール・パルスセンサ付**です。

型　番	定格電圧 [V]	使用電圧範囲 [V]	PWMデューティサイクル※ [%]	定格電流 [A]	定格入力 [W]	定格回転速度 [min⁻¹]	最大風量 [m³/min]	最大風量 [CFM]	最大静圧 [Pa]	最大静圧 [inchH₂O]	音圧レベル [dB (A)]	使用温度範囲 [°C]	期待寿命 [h]
9GV2048P0G201	48	36 ～ 72	100	12.5	600	8000	31.5	1112	1400	5.62	81	-20 ～ +70	40000/60°C (70000/40°C)

※　入力PWM周波数：1 kHz，PWMデューティサイクル0%の記載がない型番に限り0%時の回転速度は0 min^{-1}

オプションでセンサ仕様，コントロール仕様が選択できます。
すべての型番で選択できます。 センサなし

風量・静圧特性例／PWMデューティ・回転速度特性例

9GV2048P0G201 PWMコントロール・パルスセンサ付

PWM デューティサイクル

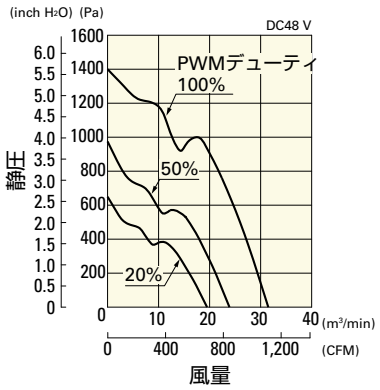

使用電圧範囲

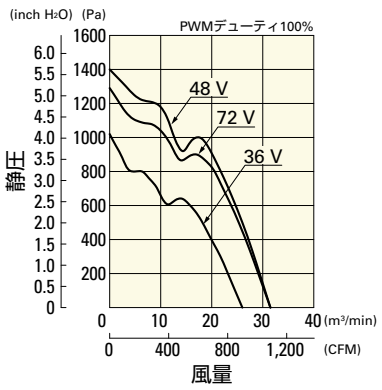

PWM デューティ・回転速度特性例

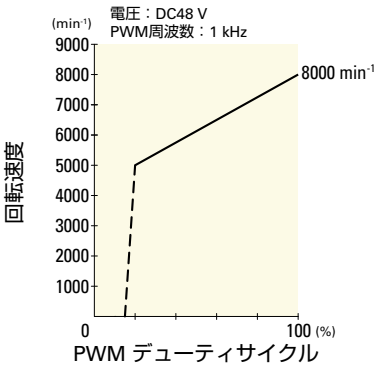

外形図

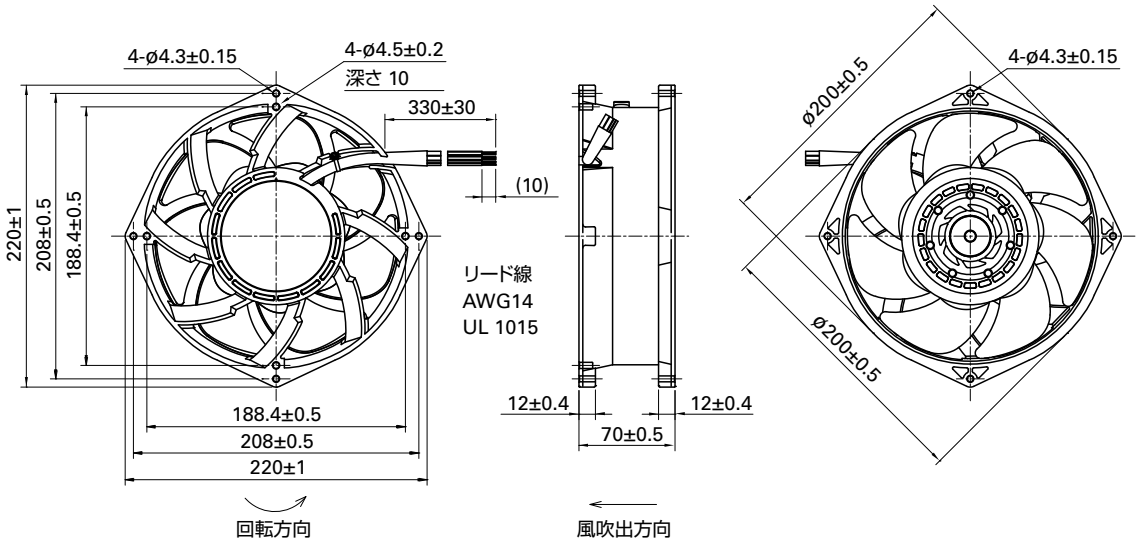

取付穴参考寸法図

吸込側，吐出側

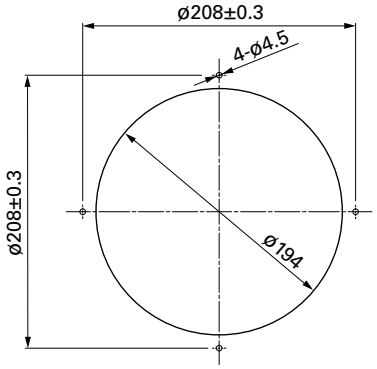

オプション

フィンガーガード 掲載ページ p. 561

型番：109-1102, 109-1103