ø172×51 mm厚

San Ace 172

CSAは，標準（センサなし）ファンのみ取得しています。

丸型

一般仕様

- 材質 …… フレーム：アルミニウム，羽根：樹脂（難燃グレード　UL 94V-1）
- 期待寿命 …… 仕様表参照（L10：残存率90%，60˚C，定格電圧，連続運転，フリーエアー状態）
  周囲温度40˚Cの場合の期待寿命は参考値です。
- モータ構造 …… コンデンサモータ
- モータ保護機能 …… 拘束時焼損保護機能　詳細はp. 573をご覧ください。
- 絶縁耐圧 …… AC50/60 Hz　1500 V　1分間（入力端子・フレーム間）
- 絶縁耐圧（センサ付） … AC50/60 Hz　1500 V　1分間（AC入力端子－フレーム間）
  AC50/60 Hz　1000 V　1分間（リード線導体部－フレーム間）
- 絶縁抵抗 …… DC500 Vメガーにて10 MΩ以上
- 音圧レベル …… ファン吸込側1 mにおける値
- 使用電圧範囲 …… 各型番ごとの電圧±10%
- 保存温度範囲 …… -30 ～ +70˚C（結露なきこと）
- センサ用リード線 …… ⊕茶色　⊖黒色　センサ 黄色
- 質量 …… 1000 g

仕様

標準

型　番	定格電圧 [V]	周波数 [Hz]	入力 [W]	電流 [A]	拘束電流 [A]	回転速度 [min⁻¹]	最大風量 [m³/min]	[CFM]	最大静圧 [Pa]	[inchH₂O]	音圧レベル [dB (A)]	使用温度範囲 [˚C]	期待寿命 [h]
109-311	100	50/60	27/25	0.33/0.25	0.65/0.64	2900/3500	5.3/6.4	187.3/226.1	147/196	0.59/0.787	47/51	-30 ～ +60	25000/60˚C (56000/40˚C)
109-314	115			0.29/0.22	0.55/0.54								
109-312	200			0.16/0.13	0.33/0.32								
109-313	230			0.14/0.11	0.28/0.27								

センサ付

センサ仕様についてはp. 576をご覧ください。回転速度により仕様が異なります。
センサ供給電源が5 V（ITEM-20）の場合，型番の末尾に「-20」が追加になります。例：109-371-20
センサ供給電源が12 V（ITEM-30）の場合，型番の末尾に「-30」が追加になります。例：109-371-30

型　番	定格電圧 [V]	周波数 [Hz]	入力 [W]	電流 [A]	拘束電流 [A]	回転速度 [min⁻¹]	最大風量 [m³/min]	[CFM]	最大静圧 [Pa]	[inchH₂O]	音圧レベル [dB (A)]	使用温度範囲 [˚C]	期待寿命 [h]
109-371	100	50/60	27/25	0.33/0.25	0.65/0.64	2900/3500	5.3/6.4	187.3/226.1	147/196	0.59/0.787	47/51	-10 ～ +60	25000/60˚C (56000/40˚C)
109-374	115			0.29/0.22	0.55/0.54								
109-372	200			0.16/0.13	0.33/0.32								
109-373	230			0.14/0.11	0.28/0.27								

短納期納品サービス対象型番です。お取引窓口へ在庫確認が必要です。サービス内容は p. 626 をご覧ください。

セットモデル

ファン，フィンガーガード，プラグコード，ネジなどを一括で購入できます。詳しくはp. 627をご覧ください。

ご注文型番	セットモデル内訳					
	ファン型番	電圧	ロースピードセンサ	プラグコード※	フィンガーガード	取付用ネジ
ST1-109-311	109-311	100 V		489-1619-L10	109-319E	M4×25 mm（4本）
ST1-109-314	109-314	115 V		489-1619-L10	109-319E	
ST1-109-312	109-312	200 V		489-1619-L10	109-319E	
ST1-109-313	109-313	230 V		489-1619-L10	109-319E	
ST1-109-371-20	109-371-20	100 V	○（5 V）	489-1619-L10	109-319E	
ST1-109-371-30	109-371-30		○（12 V）	489-1619-L10	109-319E	
ST1-109-374-20	109-374-20	115 V	○（5 V）	489-1619-L10	109-319E	
ST1-109-374-30	109-374-30		○（12 V）	489-1619-L10	109-319E	
ST1-109-372-20	109-372-20	200 V	○（5 V）	489-1619-L10	109-319E	
ST1-109-372-30	109-372-30		○（12 V）	489-1619-L10	109-319E	
ST1-109-373-20	109-373-20	230 V	○（5 V）	489-1619-L10	109-319E	
ST1-109-373-30	109-373-30		○（12 V）	489-1619-L10	109-319E	

※　プラグコードはPSE対応品です。

風量・静圧特性例

標準

109-311, 109-314, 109-312, 109-313

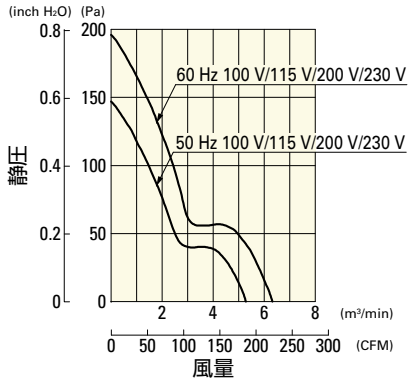

センサ付

109-371, 109-374, 109-372, 109-373

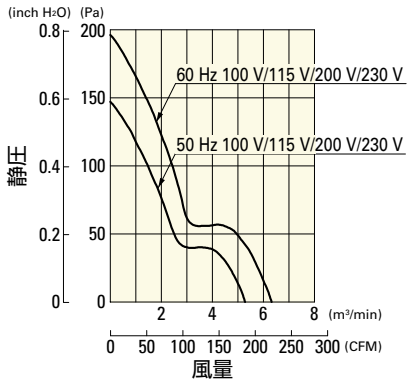

外形図

標準

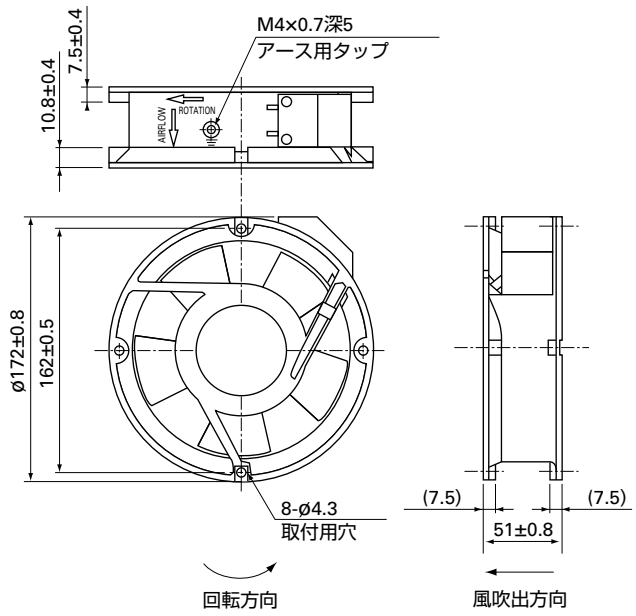

センサ付

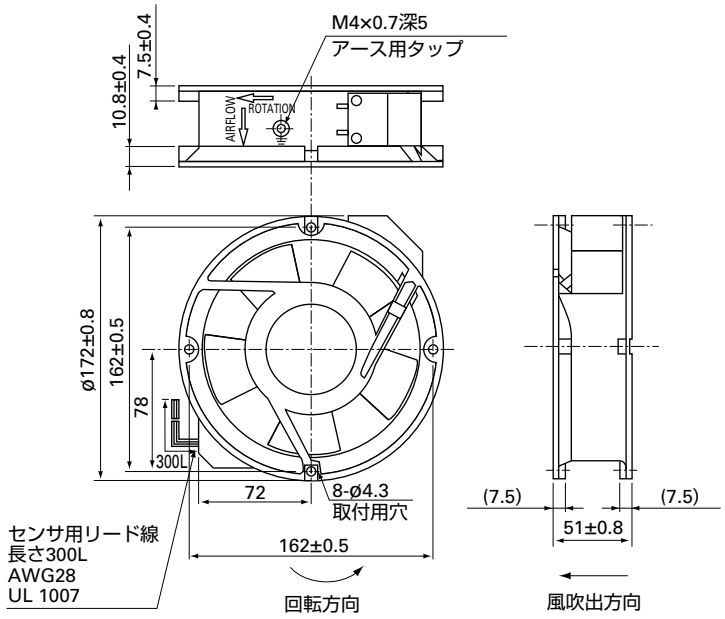

取付穴参考寸法図

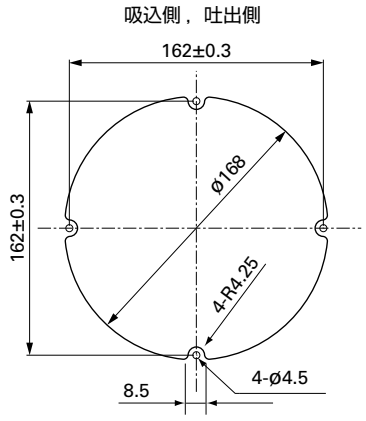

配線図

標準

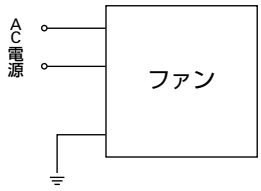

センサ付

ファン電源用

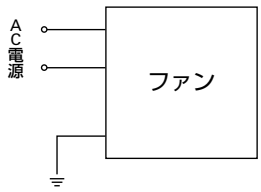

センサ回路用
5 V仕様（ITEM-20）

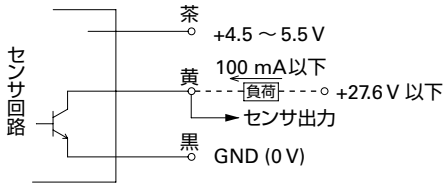

12 V仕様（ITEM-30）

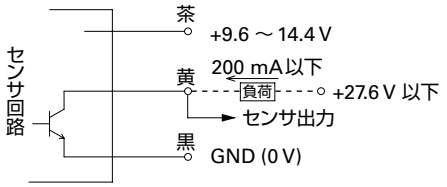

センサ回路供給電源（茶）とセンサ出力供給電源（黄）を別電源とする場合は，GND（黒）共通でご利用ください。

オプション

フィンガーガード 掲載ページ p. 560

型番：109-319E, 109-319H, 109-320, 109-1066, 109-1068

プラグコード 掲載ページ p. 568 ～ 569

型番：489-1619-L10, 489-1619-L21, 489-084-L10, 489-084-L21