□60×51 mm厚

San Ace 60　9CRタイプ

一般仕様

- 材質 …… フレーム：樹脂（難燃グレード　UL 94V-0），羽根：樹脂（難燃グレード　UL 94V-1）
- 期待寿命 …… 仕様表参照（L10：残存率90%，60°C，定格電圧，連続運転，フリーエアー状態）
  周囲温度40°Cの場合の期待寿命は参考値です。
- モータ保護機能 …… 拘束時焼損保護機能，電源リード線逆接続保護機能　詳細はp. 573をご覧ください。
- 絶縁耐圧 …… AC50/60 Hz　500 V　1分間（リード線導体部・フレーム間）
- 絶縁抵抗 …… DC500 Vメガーにて10 MΩ以上（リード線導体部・フレーム間）
- 音圧レベル …… ファン吸込側1 mにおける値
- 保存温度範囲 …… -30 ～ +70°C（結露なきこと）
- ファン電源リード線 …… 吸込側 ⊕赤色　⊖黒色　センサ 黄色　コントロール 茶色
  吐出側 ⊕橙色　⊖灰色　センサ 紫色　コントロール 白色
- 質量 …… 180 g

仕様

下記の型番は，**PWMコントロール・パルスセンサ付**です。

型　番	定格電圧 [V]	使用電圧範囲 [V]	PWMデューティサイクル※ [%]	定格電流 [A]	定格入力 [W]	定格回転速度 [min⁻¹] 吸込側	定格回転速度 [min⁻¹] 吐出側	最大風量 [m³/min]	最大風量 [CFM]	最大静圧 [Pa]	最大静圧 [inchH₂O]	音圧レベル [dB (A)]	使用温度範囲 [°C]	期待寿命 [h]
9CR0612P5G03	12	10.8 ～ 13.2	100	2.7	32.4	11500	9000	2.03	71.7	600	2.41	68	-20 ～ +70	40000/60°C (70000/40°C)
			0	0.22	2.64	3000	2300	0.48	16.9	40	0.16	34		
9CR0612P5H03			100	2.0	24.0	10500	8200	1.85	65.4	500	2.01	65		
			0	0.22	2.64	3000	2300	0.48	16.9	40	0.16	34		

※　入力PWM周波数：25 kHz，PWMデューティサイクル0%の記載がない型番に限り0%時の回転速度は0 min⁻¹

オプションでセンサ仕様，コントロール仕様が選択できます。
すべての型番で選択できます。 パルスセンサ
型番によって異なります。インデックス（p. 599）をご参照ください。 センサなし

風量・静圧特性例／PWMデューティ・回転速度特性例

9CR0612P5G03 PWMコントロール・パルスセンサ付

PWM デューティサイクル

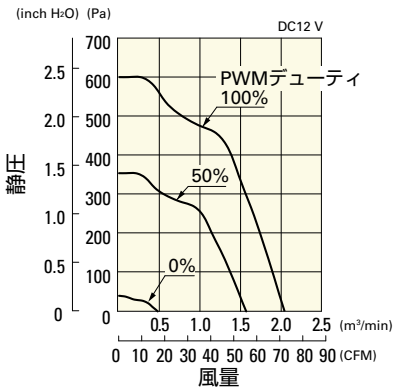

使用電圧範囲

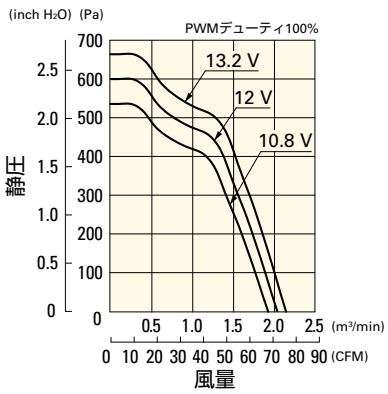

PWM デューティ・回転速度特性例

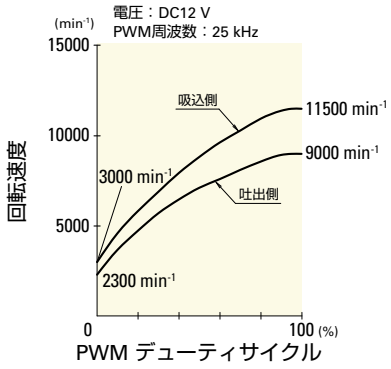

風量・静圧特性例／ PWMデューティ・回転速度特性例

9CR0612P5H03 PWMコントロール・パルスセンサ付

PWM デューティサイクル

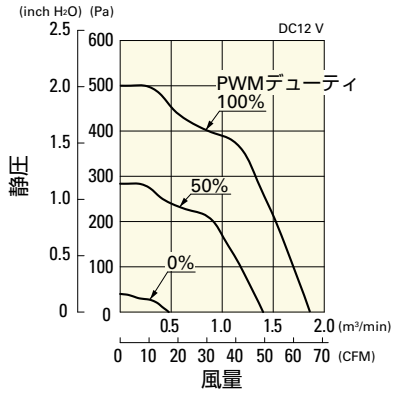

使用電圧範囲

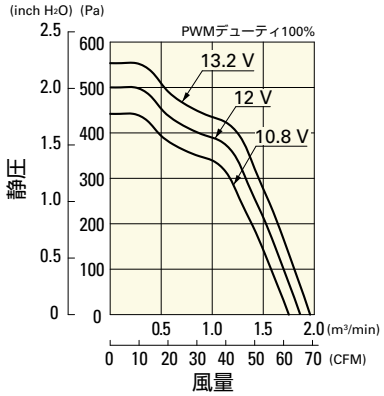

PWM デューティ・回転速度特性例

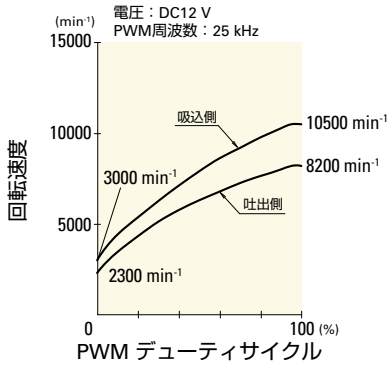

外形図

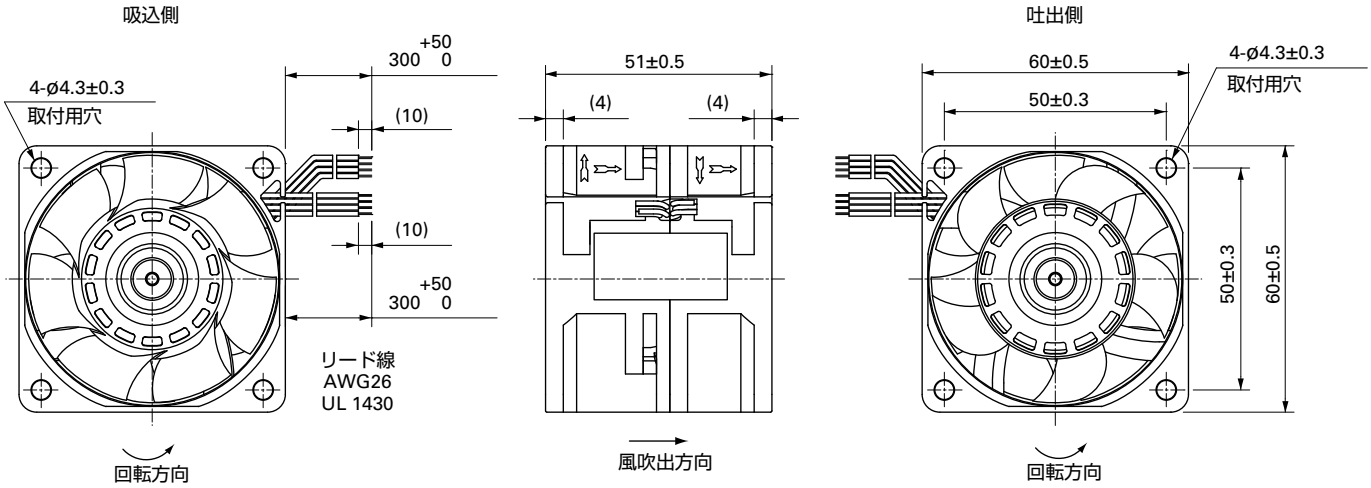

取付穴参考寸法図

吸込側，吐出側

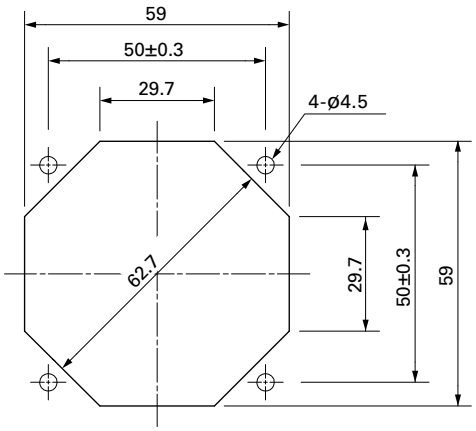

オプション

フィンガーガード 掲載ページ p. 558

型番：109-139E, 109-139H

樹脂フィンガーガード 掲載ページ p. 565

型番：109-1003G

樹脂フィルターキット 掲載ページ p. 566

型番：109-1003F13 (13PPI), 109-1003F20 (20PPI),
109-1003F30 (30PPI), 109-1003F40 (40PPI)