□60×76 mm厚

San Ace 60　9CRAタイプ

一般仕様

- 材質 …… フレーム：樹脂（難燃グレード　UL 94V-0），羽根：樹脂（難燃グレード　UL 94V-0）
- 期待寿命 …… 仕様表参照（L10：残存率90%，60°C，定格電圧，連続運転，フリーエアー状態）
  周囲温度40°Cの場合の期待寿命は参考値です。
- モータ保護機能 …… 拘束時焼損保護機能，電源リード線逆接続保護機能　詳細はp. 573をご覧ください。
- 絶縁耐圧 …… AC50/60 Hz　500 V　1分間（リード線導体部・フレーム間）
- 絶縁抵抗 …… DC500 Vメガーにて10 MΩ以上（リード線導体部・フレーム間）
- 音圧レベル …… ファン吸込側1 mにおける値
- 保存温度範囲 …… -30 ～ +70°C（結露なきこと）
- ファン電源リード線 …… 吸込側 ⊕赤色　⊖黒色　センサ 黄色　コントロール 茶色
  吐出側 ⊕橙色　⊖灰色　センサ 紫色　コントロール 白色
- 質量 …… 270 g

仕様

下記の型番は，**PWMコントロール・パルスセンサ付**です。

型　番	定格電圧 [V]	使用電圧範囲 [V]	PWMデューティサイクル※ [%]	定格電流 [A]	定格入力 [W]	定格回転速度 [min⁻¹] 吸込側	定格回転速度 [min⁻¹] 吐出側	最大風量 [m³/min]	最大風量 [CFM]	最大静圧 [Pa]	最大静圧 [inchH₂O]	音圧レベル [dB (A)]	使用温度範囲 [°C]	期待寿命 [h]
9CRA0612P0G001	12	10.8 ～ 13.2	100	2.3	27.6	16500	13000	2.0	70.6	1000	4.0	66	-20 ～ +70	40000/60°C (70000/40°C)
			0	0.22	2.7	3600	2800	0.43	15.1	47.6	0.19	32		
9CRA0612P0S001			100	1.5	18.0	14000	11000	1.7	60.0	720	2.89	63		
			0	0.17	2.1	3200	2500	0.38	13.4	37.6	0.15	29		

※　入力PWM周波数：25 kHz，PWMデューティサイクル0%の記載がない型番に限り0%時の回転速度は0 min⁻¹

» は短納期納品サービス対象型番です。サービス内容は p. 626 をご覧ください。

風量・静圧特性例／ PWMデューティ・回転速度特性例

9CRA0612P0G001　PWMコントロール・パルスセンサ付

PWM デューティサイクル

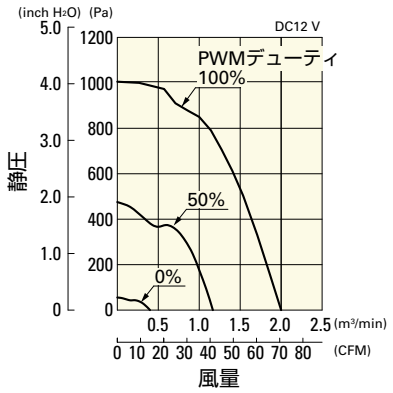

使用電圧範囲

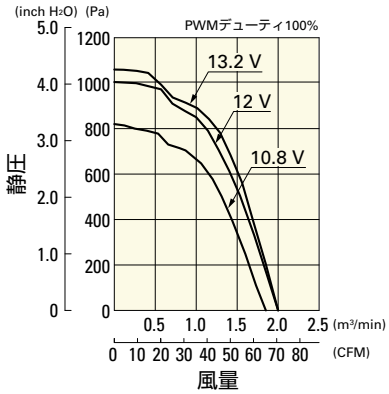

PWM デューティ・回転速度特性例

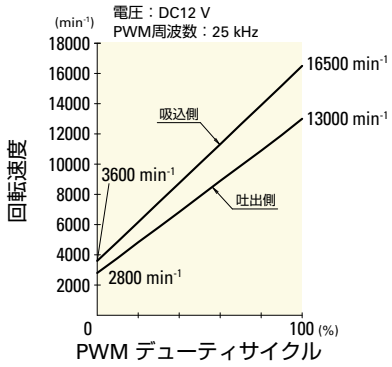

風量・静圧特性例／ PWMデューティ・回転速度特性例

9CRA0612P0S001 PWMコントロール・パルスセンサ付

PWM デューティサイクル

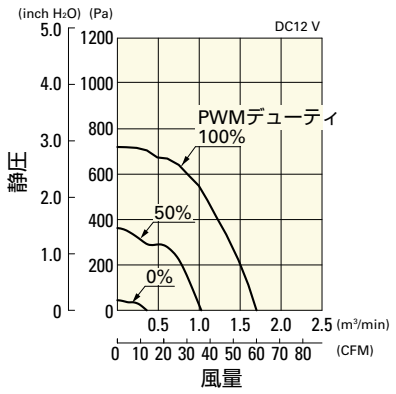

使用電圧範囲

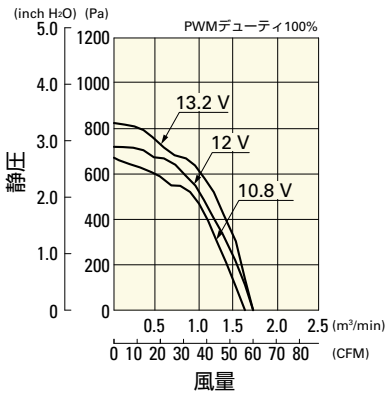

PWM デューティ・回転速度特性例

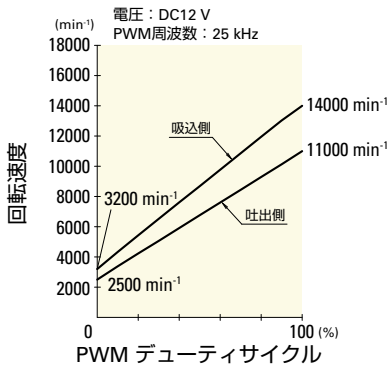

外形図

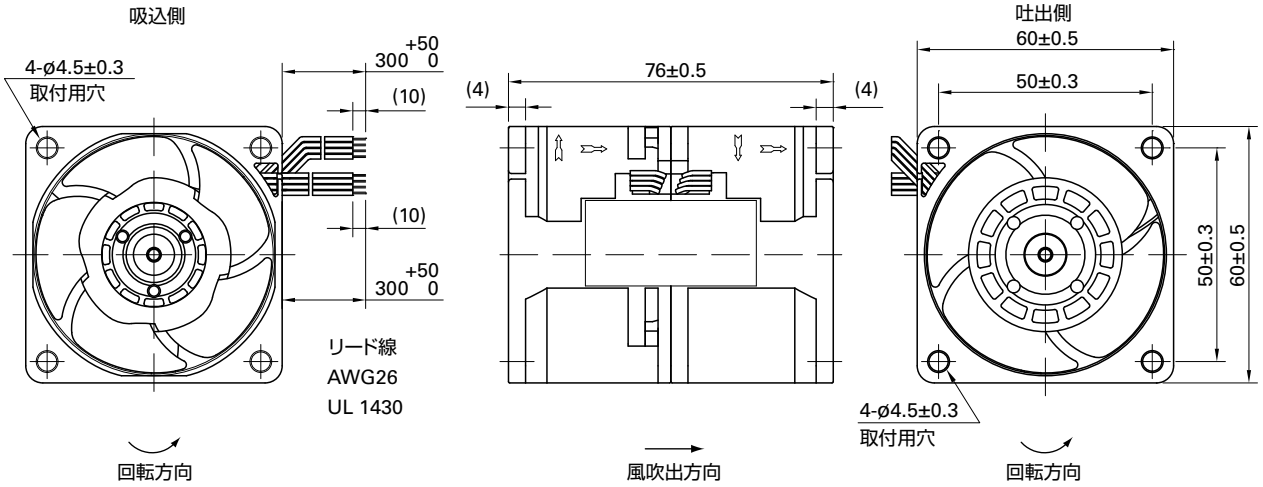

取付穴参考寸法図

吸込側，吐出側

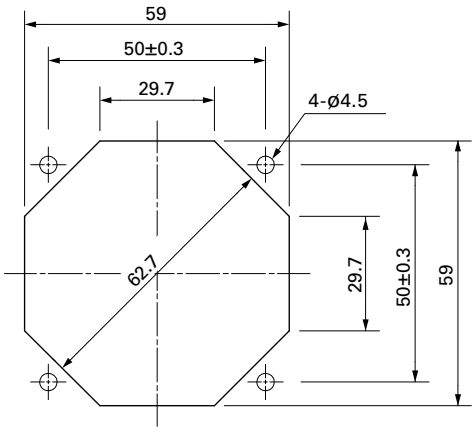

オプション

フィンガーガード 掲載ページ p. 558

型番：109-139E, 109-139H

樹脂フィンガーガード 掲載ページ p. 565

型番：109-1003G

樹脂フィルターキット 掲載ページ p. 566

型番：109-1003F13 (13PPI), 109-1003F20 (20PPI),
109-1003F30 (30PPI), 109-1003F40 (40PPI)