San Ace 225*AD* 9ADB1TSタイプ

ACDC ファン

■ 特長

遠心ファンの特性を最大限に発揮

遠心ファンの特性を発揮するには，ファンにインレットノズルを正確に取り付ける必要があります。
ブラケット付き遠心ファンでは，ファン，インレットノズル，取付用ケースが一体となっているため，取付精度によるファンの性能の低下やばらつきがなくなり，ファンの特性を最大限に発揮できます。

取付作業が簡単

遠心ファン，インレットノズル，取付用ケースがあらかじめ組み立てられているので，取付作業が簡単です。

DC電源不要

ACDCコンバータを搭載しているため，AC電源で直接駆動できます。
大容量のDC電源を用意する必要がないため，トータルコストを抑えることができます。

□270×119 mm厚

■ 仕様

下記の型番は，**PWMコントロール・パルスセンサ付**です。

型　番	定格電圧 [V]	使用電圧範囲 [V]	PWMデューティサイクル※[%]	定格電流 [A]	定格入力 [W]	定格回転速度 [min^{-1}]	最大風量 [m^3/min]	最大風量 [CFM]	最大静圧 [Pa]	最大静圧 [inchH_2O]	音圧レベル [dB(A)]	使用温度範囲 [°C]	期待寿命 [h]
9ADB1TS11P0G001	115	90～132	100	3.6	155	3200	23.0	812	815	3.27	74	-20～+60	40000/40°C
			20	0.3	10	1000	7.1	252	80	0.32	50		
9ADB1TS11P0F001			100	1.6	70	2450	17.6	621	480	1.93	68		
			20	0.3	10	1000	7.1	252	80	0.32	50		
9ADB1TS23P0G001	230	180～264	100	2.0	155	3200	23.0	812	815	3.27	74		
			20	0.2	10	1000	7.1	252	80	0.32	50		
9ADB1TS23P0F001			100	0.9	70	2450	17.6	621	480	1.93	68		
			20	0.2	10	1000	7.1	252	80	0.32	50		

※　入力PWM周波数：1 kHz，PWMデューティサイクル0%の記載がない型番に限り0%時の回転速度は0 min^{-1}

■ 共通仕様

□材　　質 …… モータケース：アルミニウム（黒塗装），羽根：樹脂（難燃グレード　UL 94V-0）
ブラケット：アルミニウム（黒塗装），樹脂（難燃グレード　UL94V-0）

□期　待　寿　命 …… 仕様表参照（L10：残存率90%，40°C，定格電圧，連続運転，フリーエアー状態）

□モータ保護機能 …… 拘束時焼損保護機能

□絶　縁　耐　圧 …… AC50/60 Hz，1500 V，1分間（リード線導体部・ブラケット間）

□絶　縁　抵　抗 …… DC500 Vメガーにて10 MΩ以上（リード線導体部・ブラケット間）

□音　圧　レ　ベ　ル …… ファン吸込側1 mにおける値

□保存温度範囲 …… -30～+70°C（結露なきこと）

□ファン電源リード線 …… AC電源入力　L：橙色　N：灰色　　アース線　黄色／緑色
DC+10 V出力　赤色　　⊖ 黒色　　センサ　黄色　　コントロール　茶色

□質　　量 …… 2500 g

風量・静圧特性例

・ PWMデューティサイクル

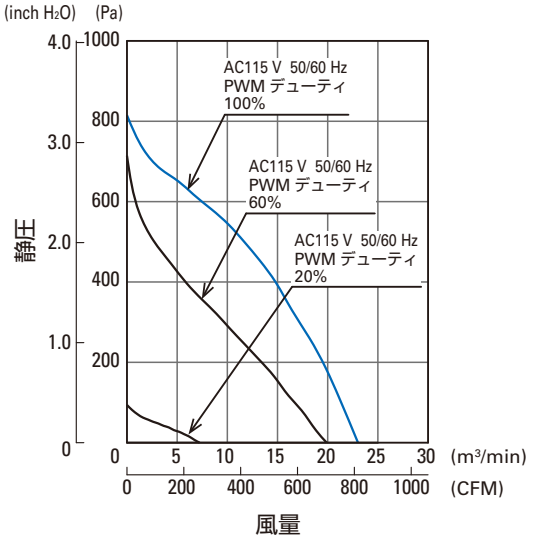

9ADB1TS11P0G001

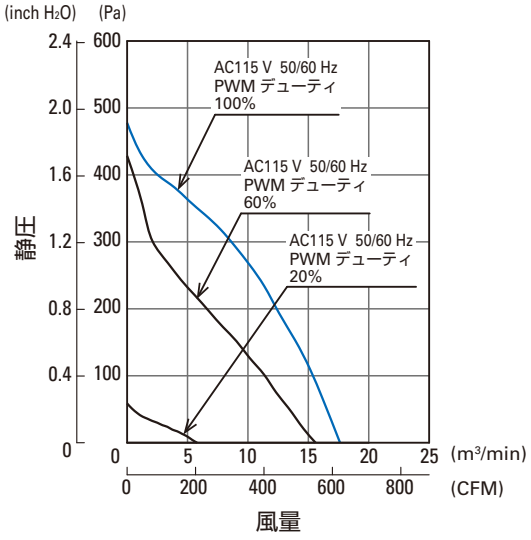

9ADB1TS11P0F001

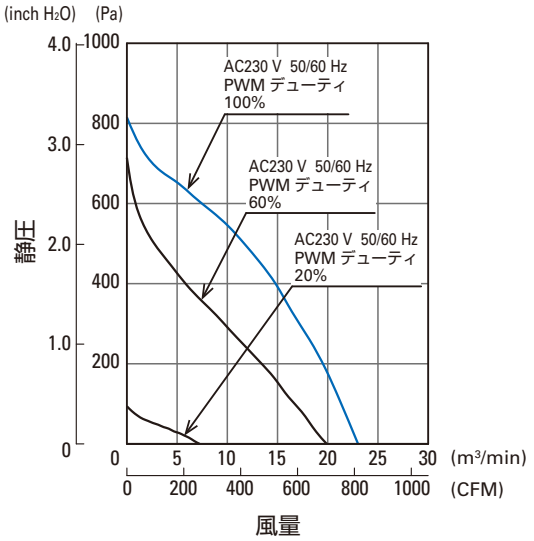

9ADB1TS23P0G001

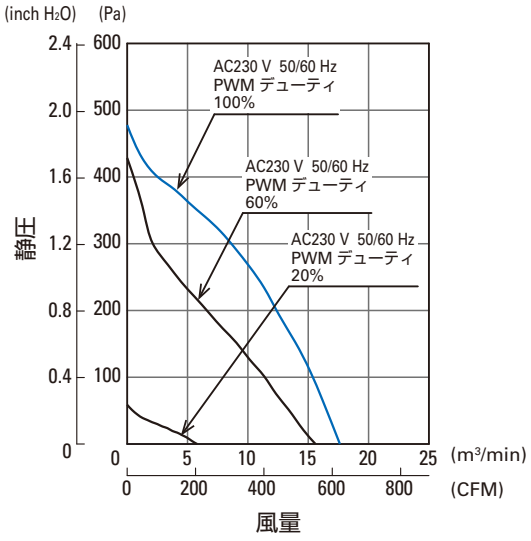

9ADB1TS23P0F001

PWMデューティ・回転速度特性例

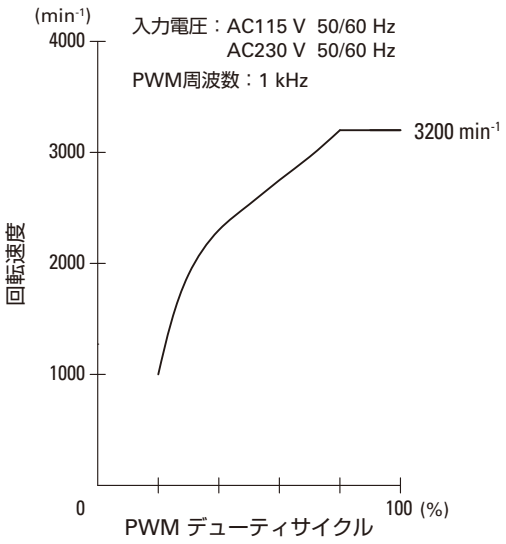

9ADB1TS11P0G001
9ADB1TS23P0G001

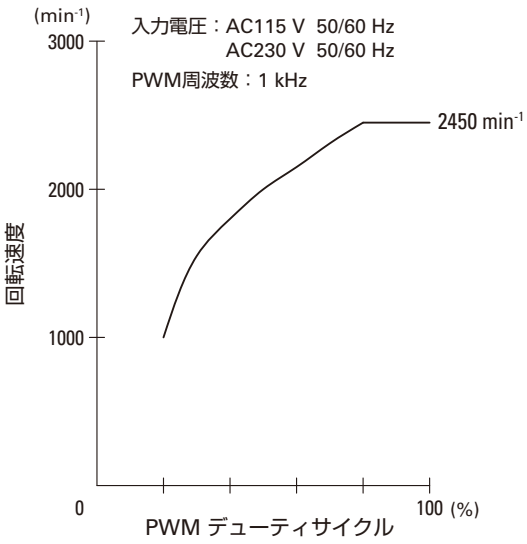

9ADB1TS11P0F001
9ADB1TS23P0F001

PWM入力信号

入力信号波形

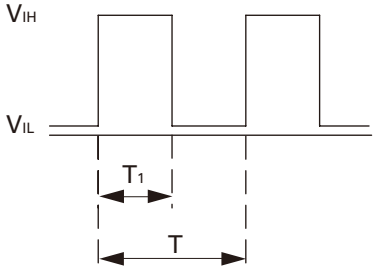

V_{IH}＝2.8～10.5 V
V_{IL}＝0～0.5 V
PWMデューティサイクル（%）＝$\frac{T_1}{T}$×100
PWM周波数 1（kHz）＝ $\frac{1}{T}$
ソース電流＝5 mA以下（コントロール電圧0 V時）
シンク電流＝0.1 mA以下（コントロール電圧10 V時）
コントロール端子電圧＝11.5 V以下（コントロール端子オープン時）
コントロール端子がオープン状態の時，回転速度はPWMデューティサイクル100%時と同じ
PWM入力信号はTTL入力または，オープンコレクタ，ドレイン入力で使用可能

結線図例

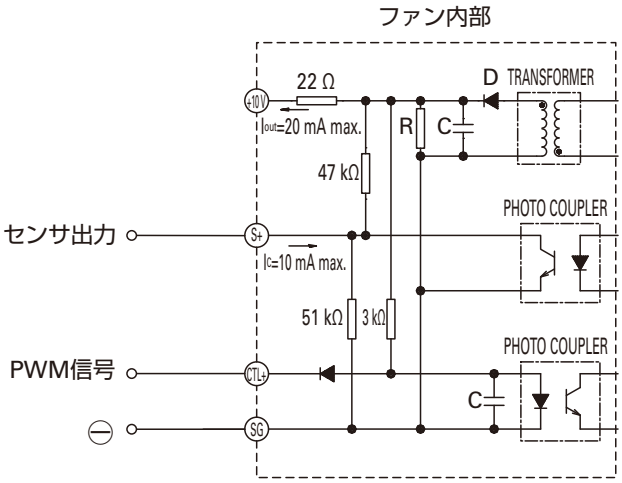

パルスセンサ仕様

出力回路：オープンコレクタ，5 Vプルアップ電圧内蔵
出力波形

通常運転時

（ファン1回転）

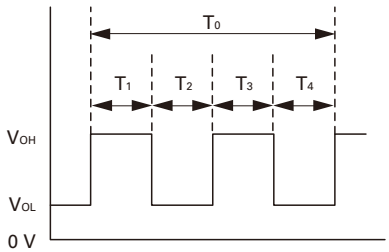

$T_{1\sim4}$≒（1/4）T_0
$T_{1\sim4}$≒（1/4）T_0＝60/4N（s）
N＝ファン回転速度（min^{-1}）

外形図（単位：mm）

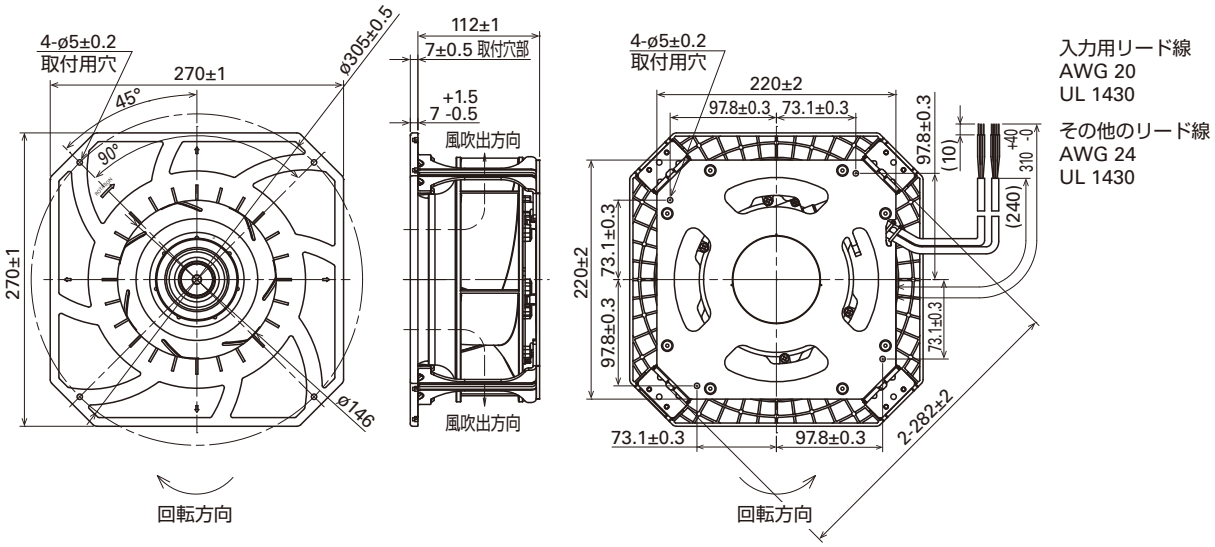

取付穴参考寸法図（単位：mm）

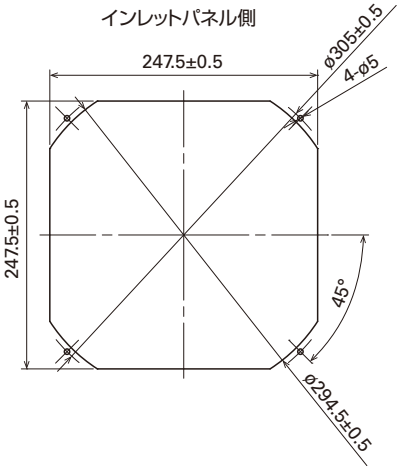

取付例

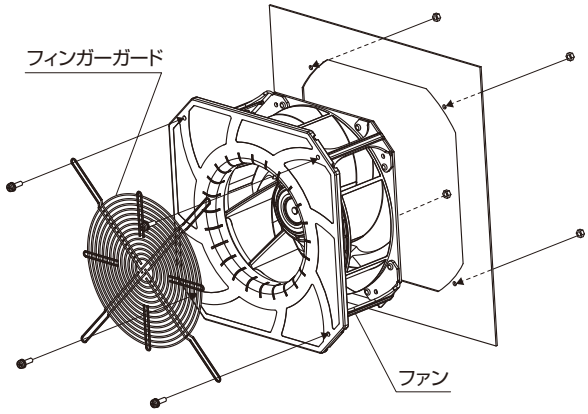

ご採用にあたっての注意事項

●製品をご採用いただく前には，当社ホームページ上の「安全上のご注意」をお読みください。
●カタログ掲載の製品は，輸出貿易管理令別表第一の16の項に掲げる貨物に該当します。輸出に際しては，キャッチオール規制に基づくインフォーム要件「客観要件」の検討と併せ，監督官庁に対し輸出手続の実施をお願いします。
●電磁ノイズが強い場所では電食が発生する場合があり，その対策として「防電食ファン」を用意しています。また，EMCガード，金属製アタッチメントも効果があります（詳細はお問い合せください）。

山洋電気株式会社　本社　〒170-8451 東京都豊島区南大塚3-33-1　電話（03）5927 1020（大代表）　https://www.sanyodenki.co.jp
製品に関するお問い合わせ　e-mail: cs@sanyodenki.com　受付時間 9:00～17:00（土, 日, 祝祭日, 当社休日を除く）

カタログに記載された会社名と商品名は，それぞれ各社の商号，商標または登録商標です。
「San Ace」は山洋電気株式会社の登録商標です。
カタログ記載の内容は予告なく変更することがありますのでご了承ください。

CATALOG No. C1101A001 ‘20.3