ø172×150×51 mm厚

IP68

San Ace 172W　9WEタイプ

サイドカット型

一般仕様

- 材質 …… フレーム：アルミニウム（黒塗装），羽根：樹脂（難燃グレード　UL 94V-1）
- 期待寿命 …… 仕様表参照（屋内環境　L10：残存率90%，60°C，定格電圧，連続運転，フリーエアー状態）
  周囲温度40°Cの場合の期待寿命は参考です。
- モータ保護機能 …… 拘束時焼損保護機能，電源リード線逆接続保護機能　詳細はp. 573をご覧ください。
- 絶縁耐圧 …… AC50/60 Hz　500 V　1分間（リード線導体部・フレーム間）
- 絶縁抵抗 …… DC500 Vメガーにて10 MΩ以上（リード線導体部・フレーム間）
- 音圧レベル …… ファン吸込側1 mにおける値
- 保存温度範囲 …… -30 ～ +70°C（結露なきこと）
- ファン電源リード線 …… ⊕赤色　⊖黒色または青色　センサ 黄色
- 質量 …… 860 g
- 保護等級 …… IP68

仕様

下記の型番は，**パルスセンサ付** です。

型　番	定格電圧 [V]	使用電圧範囲 [V]	定格電流 [A]	定格入力 [W]	定格回転速度 [min⁻¹]	最大風量 [m³/min]	最大風量 [CFM]	最大静圧 [Pa]	最大静圧 [inchH₂O]	音圧レベル [dB (A)]	使用温度範囲 [°C]	期待寿命 [h]
9WE5724K501	24	20.4 ～ 27.6	1.3	31.2	4100	8.5	300	243	0.976	60	-20 ～ +60	40000/60°C (70000/40°C)
9WE5748K501	48	40.8 ～ 55.2	0.7	33.6	4100	8.5	300	243	0.976	60		

オプションでセンサ仕様，コントロール仕様が選択できます。

すべての型番で選択できます。 センサなし

型番によって異なります。インデックス（p. 610）をご参照ください。 ロックセンサ PWMコントロール

風量・静圧特性例

9WE5724K501 パルスセンサ付

使用電圧範囲

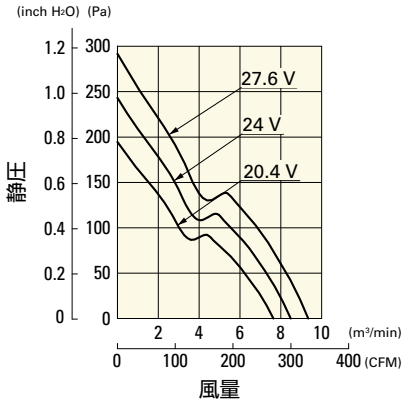

9WE5748K501 パルスセンサ付

使用電圧範囲

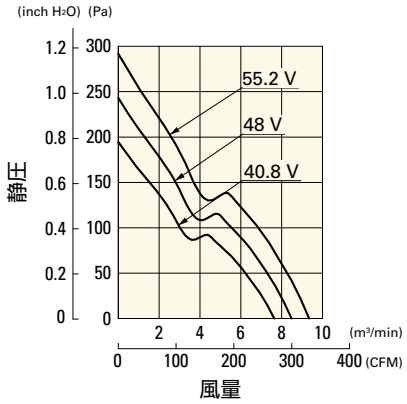

外形図

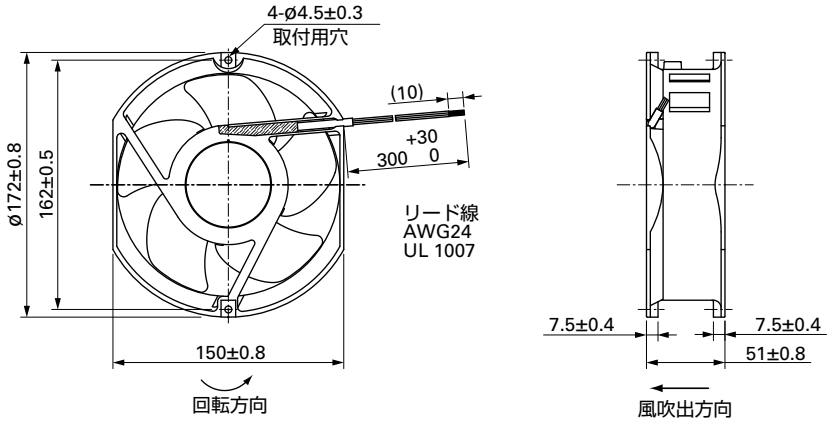

取付穴参考寸法図

吸込側，吐出側

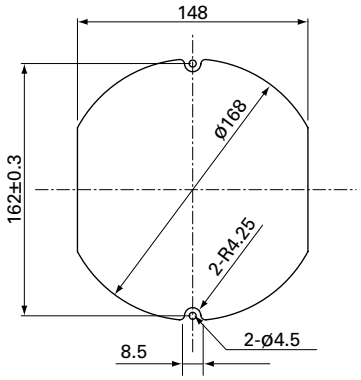

オプション

フィンガーガード 掲載ページ p. 560

型番：109-319E, 109-319H, 109-320